Імпортер/уповноважений представник на території України: ТОВ «СІГМА.УКРАЇНА»
Україна, 61176, Харків, вул. Єнакіївська, 19/318
Виробник: Лео Груп Памп (Чжензян) Ко., ЛТД, № 1, 3рд стріт,
Іст Індастрі Центер, Венлінг, Чжецзян, Китай

Насос вихровий

ІНСТРУКЦІЯ З ЕКСПЛУАТАЦІЇ

артикули (модель виробника):

775120 (XKm50–1)
775132 (APm37)
775133 (APm60)
775134 (APm75)
775135 (APm90)
775136 (APm110)





ЕЛЕКТРОННИЙ ГАРАНТІЙНИЙ ТАЛОН

Реєструйте виріб за QR кодом

Оригінал інструкції з експлуатації

ЗМІСТ

1. Загальний опис **3**
2. Зовнішній вигляд **4**
3. Комплектація **4**
4. Технічні дані **4**
5. Правила техніки безпеки **5**
6. Експлуатація **6**
6.1. Запобіжні заходи під час монтажу вхідних трубопроводів **6**
6.2. Запобіжні заходи під час монтажу вихідних трубопроводів **7**
6.3. Загальні правила монтажу **7**
6.4. Електричне з'єднання **7**
6.5. Схема підключення до мережі U 1 ~ 230 ± 10 % В **7**
6.6. Під'єднання насоса та трубопроводів **8**
6.7. Захист електродвигуна від конденсату **9**
6.8. Введення в експлуатацію **9**
7. Технічне обслуговування **9**
8. Можливі несправності і способи їх усунення **10**
9. Транспортування та зберігання **11**
10. Утилізація **11**
11. Гарантійні зобов'язання **11**
12. Сервіс і консультації по експлуатації **11**
13. Особливі відмітки з безпеки експлуатації виробу **12**

ШАНОВНИЙ ПОКУПЕЦЬ!

Ми дякуємо Вам за вибір виробів торгової марки «LEO». Перед експлуатацією виробу обов'язково ознайомтеся з цією інструкцією.

Недотримання правил експлуатації і техніки безпеки може призвести до виходу з ладу виробу і заподіяти шкоду здоров'ю.

Інструкція містить інформацію з експлуатації та технічного обслуговування насоса вихрового. Інструкція вважається невід'ємною частиною виробу і у випадку перепродажу повинна залишатися з виробом.

Категорично забороняється перекачувати хімічно агресивні, вибухонебезпечні та легкозаймисті рідини (бензин, газ, нафту, дизельне паливо тощо), а також рідини, що спричиняють корозію або з підвищеним вмістом жиру і солі.

Насос вихровий ТМ «LEO» (далі – насос) за своєю конструкцією та експлуатаційними характеристиками відповідає вимогам:

› Технічного регламенту безпеки машин, затверджений Постановою КМУ № 62 від 30.01.2013р.;
› Технічного регламенту з електромагнітної сумісності обладнання, затверджений Постановою КМУ № 1077 від 16.12.2015р.;
› Технічного регламенту низьковольтного електричного обладнання, затверджений Постановою КМУ № 1067 від 16.12.2015р.;
› Технічного регламенту обмеження використання деяких небезпечних речовин в електричному і електронному обладнанні, затверджений Постановою КМУ № 139 від 10.03.2017р.

З Декларацією відповідності і документами щодо виробу можна ознайомитися на сайті **sigma.ua** і вони додаються до супровідної документації.

Виробник залишає за собою право вносити зміни в конструкцію без додаткового узгодження і повідомлення.

Перед монтажем необхідно уважно прочитати цю інструкцію і звернути увагу на запобіжні заходи і вказівки в цій інструкції.

1. ЗАГАЛЬНИЙ ОПИС

Насос вихровий з латунним робочим колесом призначений для перекачування тільки чистої води, що не містить піску, бруду, абразивних частинок, волокнистих включень та будь-яких інших забруднень.

Він може застосовуватися для забезпечення в автоматичному режимі стабільного безперебійного постачання житлових, побутових і господарських об'єктів питною холодною водою. Водозабір може здійснюватися як із напірних локальних або магістральних водопроводів для підвищення тиску води в локальній системі споживача, так і з водних джерел – свердловин, колодязів, басейнів, водосховищ (з глибини не більше 8 м).

Насос також може застосовуватися у зрошувальних системах водопостачання в режимі періодичної роботи насоса, залежно від витрати води.

Цей насос є надійним, безпечним агрегатом, який характеризується високими для свого класу показниками стабільності, продуктивності та економічності.

Насос вихровий з горизонтальним розташуванням валу ротору – найпоширеніший варіант для споживача.

У якості приводу насоса використовується асинхронний однофазний електричний двигун змінного струму з напругою живлення 230 ± 10 % В, частотою 50 Гц.

На базі цього насоса, встановленого у комплекті з гідроакумулятором, манометром, реле тиску або контролером, можна створити автоматичну насосну станцію.

Усі насоси одноступеневі, з 1 робочим колесом.

Для запобігання заклинювання робочого колеса усередині корпусу насосної частини встановлюється пластина зі сплаву на основі міді.

Насоси комплектуються:

› кабелем електроживлення довжиною 1 м;
› вбудованим пуско-допоміжним конденсатором;
› вбудованим в обмотку термозахистом.

2. ЗОВНІШНІЙ ВИГЛЯД

1	Всмоктуючий (вхідний) патрубок
2	Заливний корок насосної частини
3	Корпус насосної частини
4	Напірний (вихідний) патрубок
5	Кришка клемної коробки електродвигуна
6	Кришка вентилятора охолодження
7	Електродвигун у зібраному стані

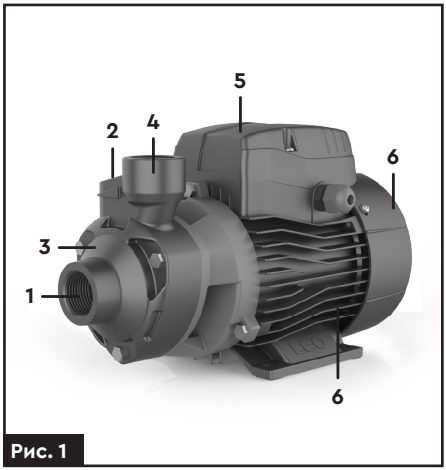

Рис. 1

3. КОМПЛЕКТАЦІЯ

Насос вихровий	1 шт.
Інструкція з експлуатації	1 шт.

4. ТЕХНІЧНІ ДАНІ

Артикул	**775120**	**775132**	**775133**	**775134**	**775135**	**775136**
Модель виробника	**XKm50-1**	**APm37**	**APm60**	**APm75**	**APm90**	**APm110**
Номінальна ефективна потужність P2, кВт	0,11	0,37	0,6	0,75	0,75	1,1
Максимальний напір, м	23	40	60	75	90	85
Максимальна продуктивність, $м^3$/год	1,5	2,4	3,0	3,0	2,1	4,2
Максимальна продуктивність, л/хв	25	40	50	50	35	70
Номінальна напруга, В	U 1 ~ 230 ± 10 % В					
Номінальна частота, Гц	50					
Номінальна сила струму, А	1,1	2,5	4,5	5,0		10,0
Матеріал корпусу насосної частини	Чавун з антикорозійною обробкою					
Клас ізоляції	F					
Ступінь захисту	IPX4					
Максимальна кількість обертів електродвигуна, об/хв	2900					
Діаметр всмоктуючого/напірного патрубка, " (дюйм)	1" F × 1" F					
Максимальна висота всмоктування, м	8					
Максимально допустимий тиск, бар	8	12				

Артикул	775120	775132	775133	775134	775135	775136
Модель виробника	**XKm50–1**	**APm37**	**APm60**	**APm75**	**APm90**	**APm110**
Максимальна температура рідини, °C	+60					
Максимальна температура навколишнього середовища, °C	+40					
Довжина кабелю електроживлення з вилкою, м	1					
Водневий показник pH	6,5–8,5					
Довжина, мм	235	283	320	340		360
Ширина, мм	160	158	190			210
Висота, мм	152	174	210			250
Маса брутто, кг	3,9	5,7	9,3	10,5		15,9

5. ПРАВИЛА ТЕХНІКИ БЕЗПЕКИ

Для забезпечення нормальної і безпечної роботи насоса, прочитайте інструкцію з експлуатації перед використанням.

- Насос повинен мати надійне заземлення для запобігання ураження електричним струмом.
- Для безпеки насос рекомендовано оснастити пристроєм захисного відключення (ПЗВ).
- Не мочіть штепсель мережевого шнура.
- Не торкайтеся до електричних частин насоса під час роботи, не знаходьтеся у воді поблизу робочої зони, щоб уникнути нещасних випадків.
- Встановіть насос та ланцюг електроживлення у недоступному для дітей місці.
- Уникайте розбризкування води під тиском в електричні частини системи.
- Насос має знаходитися у вентильованому приміщенні, конструкція якого повинна запобігати проникненню атмосферних опадів на корпус і всередину електродвигуна.
- У випадку падіння температури навколишнього середовища нижче +4 °C, або в разі тривалого простою насоса, гідросистема може бути пошкоджена (може статися розрив системи водопостачання замерзлою водою).
- Не допускається перекачування будь-яких легкозаймистих, вибухонебезпечних або газифікованих рідин.
- Стежте, щоб насос несподівано не ввімкнувся під час монтажу або демонтажу. В цьому випадку, і у разі тривалого простою, завжди тримайте мережевий тумблер вимкненим, а вхідний і вихідний клапани закритими.
- Параметри мережі живлення повинні відповідати значенням параметрів, зазначених на табличці на корпусі насоса.
- На користувача насоса, під час його експлуатації, мають вплив небезпечні фактори, а саме термічна та електрична дія електричного струму. Тож у разі нещасних випадків чи аварій, користувач має володіти та вміти застосовувати навички домедичної допомоги постраждалим від ураження електричним струмом.

Ця інструкція важлива сама по собі, але, тим не менш, вона не може врахувати всі можливі випадки, які можуть виникнути в реальних умовах і у таких випадках слід керуватися загальноприйнятими правилами техніки безпеки, бути уважним і обережним!

6. ЕКСПЛУАТАЦІЯ

6.1. Запобіжні заходи під час монтажу вхідних трубопроводів

- Під час монтажу насоса, не використовуйте занадто м'яку гумову трубу для вхідного трубопроводу, щоб уникнути її деформації.
- На вхідному трубопроводі має бути якомога менше вигинів для безперешкодного проходження води у вхідний отвір насоса **(рис. 2)**.
- Діаметр вхідного трубопроводу повинен відповідати діаметру вхідного отвору насоса. Це впливає на продуктивність насоса і створюваний тиск.
- У разі, якщо довжина вхідного трубопроводу більше 9 м, або підйом води вище 4 м, діаметр вхідного трубопроводу має бути більше діаметру вхідного отвору насоса.
- Під час монтажу трубопроводу забезпечте захист від тиску води, що створюється насосом.
- Зворотний клапан з фільтром грубого очищення не має бути на рівні або вище за дзеркало води **(рис. 3)**.
- Для запобігання потрапляння піску і каміння в насосну частину, встановіть зворотний клапан з фільтром грубого очищення, вертикально на відстані 30 см від дна водного резервуару **(рис. 4)**.
- На вихідному напірному трубопроводі рекомендуємо встановити зворотний клапан.

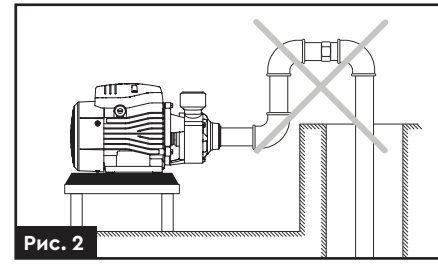

Рис. 2

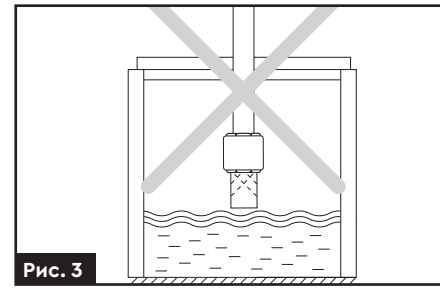

Рис. 3

- Необхідно забезпечити безперервний кут підйому труби від джерела водозабору до насоса (не менше 1°) для виключення скупчення повітря та утворення повітряних корків **(рис. 4)**.

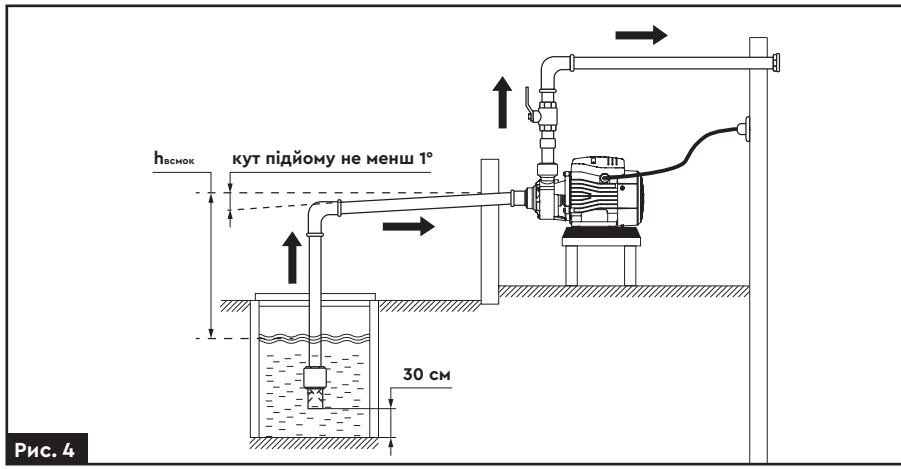

Рис. 4

6.2. Запобіжні заходи під час монтажу вихідних трубопроводів

› Діаметр вихідного трубопроводу повинен відповідати діаметру вихідного отвору насоса, оскільки його зменшення призводить до збільшення втрат напору, підвищення рівня шуму та зниження продуктивності насоса.

6.3. Загальні правила монтажу

Не використовуйте насос у разі відсутності води!

› Насос та трубопроводи повинні встановлюватися і обслуговуватися кваліфікованим персоналом згідно з інструкцією з експлуатації.
› Дотримуйтесь заходів щодо захисту від обмерзання трубопроводів.
› Насос має бути встановлений у вентильованому і сухому місці.
› Насос може бути встановлений на вулиці, за умови забезпечення належного перекриття для запобігання негативному впливу погодних умов.
› Для правильного використання системи водопостачання, клапани мають бути встановлені на вхідному, вихідному отворах трубопроводу.

6.4. Електричне з'єднання

Монтаж дротів в клемній коробці виконуйте тільки під час вимкненої мережі електроживлення!

› Електричні з'єднання і захист мають бути проведені згідно норм і правил улаштування електроустановок. Специфікація робочої напруги зазначена на табличці виробу. Забезпечте відповідність електричних параметрів електродвигуна з параметрами електричної мережі.
› Якщо насос розташований на значній відстані від джерела електроживлення, кабель живлення повинен мати більший переріз, інакше насос не працюватиме в нормальному режимі через істотне падіння напруги в кабелі.
› Якщо насос знаходиться на вулиці, кабель електроживлення має бути захований в кабельний короб або рукав для зовнішнього використання.

6.5. Схема підключення до мережі U 1 ~ 230 ± 10 % В

L	Фазний дріт (чорний)
N	Нульовий дріт (синій)
⏚	Заземлюючий дріт (жовто-зелений)
1	Дріт пускового конденсатора (коричневий)
2	Автоматичний вимикач електроживлення

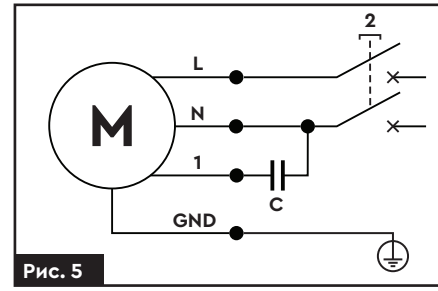

Рис. 5

6.6. Під'єднання насоса та трубопроводів

1. Приєднайте всмоктуючий трубопровід із зворотним клапаном до всмоктуючого патрубка.
2. Під час під'єднання до магістрального водопроводу діаметр труби в місці приєднання вхідного патрубку має бути не менший, ніж 1 ¼'' **(рис. 6)**.

Якщо внутрішній діаметр труби менший за 25 мм (1''), то можливе суттєве зниження продуктивності та напору (тиску) в системі!

Всмоктуючий трубопровід по усій довжині повинен зберігати постійний переріз, що відповідає вхідному отвору в корпусі насоса. За наявності горизонтальної ділянки довжиною понад 5 м, необхідно збільшити внутрішній діаметр всмоктуючої труби приблизно на 25–50 %.

3. Приєднайте напірний трубопровід до вихідного патрубка. З метою запобігання утворення повітряних бульбашок, які можуть перешкоджати нормальній роботі насоса, трубопровід не повинен мати гострих кутів типу «S» і/або зворотних нахилів. Шлях напірного патрубка трубопроводу має бути коротким і, по можливості, прямим, з мінімальною кількістю поворотів. У разі застосування перехідних муфт для приєднання всмоктуючого трубопроводу і зворотного клапана до насоса, рекомендується ізолювати (обмотати) різьбове з'єднання тефлоновою (ФУМ) стрічкою.
4. Для полегшення проведення робіт з технічного обслуговування насоса, рекомендується на напірному трубопроводі встановити кульовий кран **(3) (рис. 7)**, а також зворотний клапан **(4) (рис. 7)** між краном і напірним патрубком насоса.
5. У разі стаціонарного використання насоса, рекомендується закріпити його на опорній поверхні з використанням гумових прокладок **(7) (рис. 7)** або інших антивібраційних матеріалів.
6. Для зниження вібраційного шуму, з'єднання з жорсткими трубопроводами треба здійснювати за допомогою компенсаторів **(2) (рис. 7)** або гнучких труб.

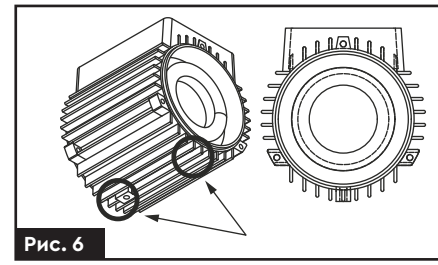
Рис. 6

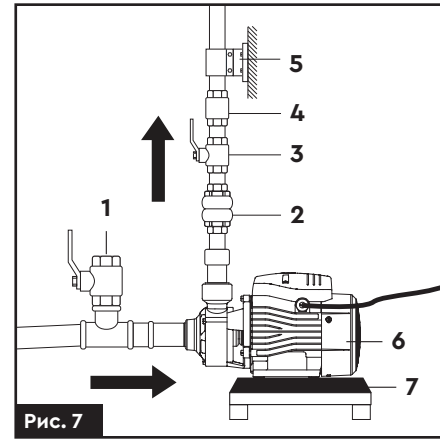

Рис. 7

7. Для зниження шуму рекомендується встановити на напірному трубопроводі опору **(5) (рис. 7)**.

Монтаж всмоктуючого і напірного трубопроводів має бути виконаний належним чином. Переконайтеся, що усі різьбові з'єднання герметичні. Під час затягування гвинтових з'єднань або інших складових частин не рекомендується докладати надмірні зусилля. Для щільного закріплення з'єднань використайте тефлонову (ФУМ) стрічку.

6.7. Захист електродвигуна від конденсату

› Встановлюйте насос в обладнаному приямку або в добре провітрюваному приміщенні.
› Якщо насос постійно працює з перервами в роботі або встановлений в приміщенні (приямку) з підвищеною вологістю, необхідно передбачити відведення конденсату, що утворюється всередині електродвигуна.

Для відведення конденсату у нижній частині електродвигуна насоса є 2 дренажні отвори, які категорично забороняється закривати (рис. 8)!

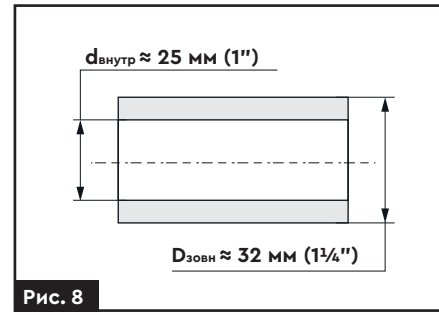

Рис. 8

6.8. Введення в експлуатацію

Не запускайте насос доки насосна частина не буде заповнена водою. Не торкайтеся насоса впродовж 5 хвилин після відключення електроживлення. Не демонтуйте насос, якщо вода в насосній частині не злита.

1. Перш ніж підключати насос до електромережі, заповніть його корпус та всмоктуючий трубопровід водою **(рис. 9)**.
2. Переконайтеся у відсутності течі.
3. Для випуску повітря з системи в період циклу всмоктування, відкрийте будь-яке водозабірне облаштування напірного трубопроводу (наприклад, водопровідний кран).
4. Для запуску насоса вставте штепсельну вилку в розетку.
5. Після видалення повітря насос готовий до роботи. Він створить необхідний тиск і наповнить систему водою.

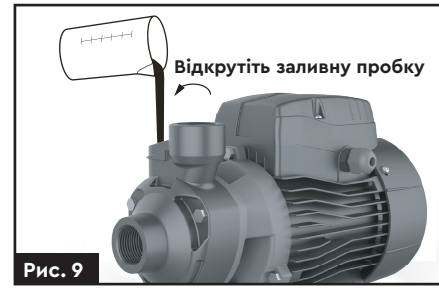

Рис. 9

6. Якщо працюючий насос не перекачує воду впродовж 5 хвилин, вимкніть його з мережі, повторно заповніть насосну частину водою, або перевірте трубопровід на наявність протікань.
7. Якщо насос не використовувався тривалий час, то перед пуском виконайте дії згідно пунктам **1** та **4**.

7. ТЕХНІЧНЕ ОБСЛУГОВУВАННЯ

› У разі дотримання всіх рекомендацій, викладених у цій інструкції, насос не потребує спеціального технічного обслуговування. Щоб уникнути можливих несправностей, необхідно періодично перевіряти робочий тиск і споживання електроенергії.
› У випадку, якщо насос не використовується упродовж тривалого часу, не залишайте воду у насосній частині. Насосна частина, робоче колесо мають бути покриті антикорозійним мастилом. Насос має бути розміщений в сухому вентильованому приміщенні.
› Необхідно своєчасно замінювати торцеві ущільнення насоса, тому що їх зношення і невчасна заміна можуть призвести до потрапляння води всередину статора електродвигуна насоса та призвести до виходу його з ладу.
› Зменшення значень максимального напору і продуктивності свідчить про знос основних робочих елементів насосної частини.

› Підвищення витрати енергії відбувається в першу чергу, через механічні втрати внаслідок тертя в інших обертових елементах насоса, зокрема через зношення підшипників, втрату якості ізоляції обмоток статора електродвигуна тощо.



Заміна торцевих ущільнень та робочих коліс (ознаки інтенсивного абразивного зношення) не належить до гарантійного обслуговування виробу. Інтенсивний абразивний знос робочих коліс може призвести до істотного погіршення насосних характеристик.

8. МОЖЛИВІ НЕСПРАВНОСТІ І СПОСОБИ ЇХ УСУНЕННЯ

Несправність	Можлива причина	Способи усунення
Насос не подає воду, двигун не працює	Втрати на кабелі	Перевірте і затягніть силові клеми.
	Згорів конденсатор	Зверніться до сервісного центру.
	Заклинило вал або підшипники	Зверніться до сервісного центру.
	Заклинило робоче колесо	Зверніться до сервісного центру.
	Обмотка статора пошкоджена	Зверніться до сервісного центру.
Електродвигун працює, але насос не перекачує рідину	Насосна частина не повністю заповнена водою	Заповніть насосну частину водою.
	Протікання у трубопроводі	Перевірте трубопровід, місця стикування труб і перехідників.
	Занадто низький рівень води, висота всмоктування більша, ніж передбачено для даного насосу	Встановіть насос на більш низькій відмітці, зменшіть висоту всмоктування.
	Заблоковано зворотний клапан (встановлення рекомендоване)	Очистіть або замініть зворотний клапан.
	Потрапляння повітря через елементи всмоктуючого трубопроводу	Зробіть перегерметизацію усіх з'єднань і елементів всмоктуючого трубопроводу, включаючи компоненти насосної частини.
	Лід в трубопроводі або у насосній частині	Запустіть насос після того, як лід розтанув.
	Вхідний трубопровід занадто довгий або надто багато вигинів в трубопроводі. Неправильно підібрані діаметри трубопроводів	Передбачте менш довгий трубопровід, правильно підберіть його діаметр.
Електродвигун працює з перебоями або із статора виходить запах горілої проводки	Заклинило насосну частину насоса або насос переобтяжений упродовж тривалого часу	Витягніть сторонні предмети з насосної частини насоса. Поставте насос на нижчий рівень.
	Неправильне заземлення. Несправність в ланцюзі електроживлення	Зверніться до сервісного центру.

9. ТРАНСПОРТУВАННЯ ТА ЗБЕРІГАННЯ

Транспортування

- Транспортування насоса допускається всіма видами транспорту, які забезпечують його збереження відповідно до загальних правил перевезень.
- Подбайте про те, щоб не пошкодити насос під час транспортування. Не розміщуйте важкі предмети на насосі.
- Під час вантажно-розвантажувальних робіт і транспортування насос не повинен піддаватись ударам і впливу атмосферних опадів.
- Розміщення і кріплення насоса у транспортних засобах повинні забезпечувати стійке положення насоса і відсутність можливості його переміщення під час транспортування.

Зберігання

- Зберігання насоса рекомендується в приміщенях, яке добре провітрюється, з температурою навколишнього середовища від +10 °С до +30 °С і відносній вологості повітря не більше 70 %.
- Забороняється зберігати насос в одному приміщенні з горючими речовинами, кислотами, лугами, мінеральними добривами та іншими агресивними речовинами.
- Зберігати новий виріб краще у пакувальній тарі, яка забезпечує необхідний захист від впливу механічних зовнішніх факторів.

10. УТИЛІЗАЦІЯ

Насос, що був виведений з експлуатації, підлягає окремому зберіганню та утилізації відповідно до природоохоронного законодавства. Не викидайте виріб разом з побутовими відходами!

Звертайтеся до спеціалізованих організацій, що займаються збором сировини для подальшої вторинної переробки.

11. ГАРАНТІЙНІ ЗОБОВ'ЯЗАННЯ

Гарантійний строк – 24 місяці з дня продажу. Підтвердженням покупки є коректно заповнений гарантійний талон.
Всі роботи по ремонту виробу повинні виконуватися тільки фахівцями авторизованого сервісного центру компанії, що надає гарантію на виріб. Гарантійний строк обчислюється з дня продажу виробу покупцеві. Гарантія поширюється на всі види виробничих і конструктивних дефектів.

12. СЕРВІС І КОНСУЛЬТАЦІЇ ПО ЕКСПЛУАТАЦІЇ

Якщо виріб потребує сервісного обслуговування (ремонту), обов'язково необхідно зареєструвати заявку на ремонт та відправити виріб до найближчого сервісного центру. Заявку можна подати:

- за контактними телефонами найближчого до вас сервісного центру;
- на сайті **sigma.ua**.

Також, в сервісному центрі із задоволенням проконсультують стосовно застосування, налаштування або ремонту Вашого виробу.

Україна
Сервісний центр у місті **Харкові**:
+38 (099)-663-94-83
+38 (067)-740-91-02
Сервісний центр у місті **Києві**:
+38 (067)-691-16-36
Сервісний центр у місті **Вінниці**:
+38 (050)-196-56-93
Сервісний центр у місті **Львові**:
+38 (050)-155-75-87

Створити заявку на ремонт:

Повна покрокова інструкція:

Інформація щодо запчастин:

13. ОСОБЛИВІ ВІДМІТКИ З БЕЗПЕКИ ЕКСПЛУАТАЦІЇ ВИРОБУ

	Уважно ознайомтеся з даним пунктом.
	Обережно! Електричний струм.
	Заземліть перед підключенням.
	Перед використанням ознайомтеся з інструкцією.
	Знак відповідності технічним регламентам, що діють на території України.
	Знак відповідності директивам Європейського Союзу.
P2	Номінальна ефективна потужність P2, кВт
Q_{max}	Максимальна продуктивність, м³/год.
Q_{max}	Максимальна продуктивність, л/хв.
H_{max}	Максимальний напір, м.
DN1	Діаметр всмоктуючого патрубка, " (дюйм).
DN2	Діаметр напірного патрубка, " (дюйм).
T_{max}	Максимальна температура рідини, °C.
pH	Водневий показник рідини, що перекачується.
n_{max}	Максимальна кількість обертів валу електродвигуна, об/хв.

p_{max}	Максимальний тиск у насосній камері, бар.
IP	Ступінь захисту.
I_n	Номінальна сила струму, А.
f	Номінальна частота, Гц.
U ~	Номінальна напруга, В.

sigma.ua

Гарантійний талон

Виріб		**Артикул**	
Серійний номер		**Строк гарантії**	
Торговельна організація		**Дата продажу**	

Адреса торговельної організації: _____

_____

Телефон торговельної організації: _____

_____

Печатка торговельної організації:

Підпис продавця: _____

Перед відправкою виробу до сервісного центру (далі – СЦ), ОБОВ'ЯЗКОВО зареєструйте Заявку на ремонт по телефону СЦ або на сайті. Товар, відправлений до СЦ, без зареєстрованого номера Заявки на ремонт не приймається.

Сервісні центри:
https://sigma.ua/servis/

Інструкція з передачі виробу до СЦ:

Україна

Сервісний центр м. Харків
+38 (099)-663-94-83
+38 (067)-740-91-02

Сервісний центр м. Київ
+38 (067)-691-16-36

Сервісний центр м. Вінниця
+38 (050) 196 56 93

Сервісний центр м. Львів
+38 (050) 155 75 87

З інформацією в цьому гарантійному талоні ознайомлений(на), всі умови приймаю. Зовнішній вигляд і комплектність виробу перевірив(ла). Претензій до якості та комплектації виробу не маю.

Підпис продавця: _____ **Підпис покупця:** _____

П.І.Б. покупця: _____

Контактний телефон та адреса покупця: _____

Документом, що дає право на проведення гарантійного (безкоштовного) ремонту виробу, є Гарантійний талон, що додається до виробу.

Завод-виробник дає гарантію працездатності виробу протягом усього гарантійного терміну з дня продажу виробу кінцевому споживачеві, про що робляться відповідні записи у гарантійному талоні з обов'язковим зазначенням:

- найменування виробу;
- артикулу виробу;
- серійного номеру виробу (якщо не вказано заводом-виробником, можна вказувати: «без номера»);
- дати продажу у форматі: ДД.ММ.РРРР;
- найменування торговельної організації або продавця, який відкрив упаковку, виробу, перевірив комплектність і справність, з обов'язковим зазначенням П.І.Б. продавця і його підписом (або штампом, де вказана вся необхідна інформація про продавця);
- П.І.Б. продавця;
- адреси та контактного телефону покупця.

Гарантійний талон, не повністю або невідповідно оформлений, який містить виправлення або нерозбірливі написи, вилучається працівниками СЦ, а виріб позбавляється гарантії.

Гарантійний ремонт здійснюється авторизованими СЦ. Претензії від третіх осіб не приймаються!

УВАГА! Перед початком використання виробу уважно ознайомтесь з інструкцією з експлуатації!

Умови гарантії не передбачають профілактику, чищення, сушіння виробів. Вироби приймаються для розгляду рекламації, здійснення ремонту або діагностики ТІЛЬКИ В ЧИСТОМУ ВИГЛЯДІ.

Відрізний талон №1 Печатка фірми-продавця

Виріб	
Артикул	
Серійний номер	
Гарантійний строк	
Фірма-продавець	
Дата продажу	

Відрізний талон №2 Печатка фірми-продавця

Виріб	
Артикул	
Серійний номер	
Гарантійний строк	
Фірма-продавець	
Дата продажу	

ГАРАНТІЇ НЕ ПОШИРЮЮТЬСЯ НА ВИРОБИ, ЯКІ МАЮТЬ:

- механічні пошкодження елементів управління;
- сліди несанкціонованого розкриття та (або) ремонту;
- сильні зовнішні або внутрішні забруднення;
- зовнішні пошкодження корпусу або інших елементів виробу, які виникли внаслідок неправильного зберігання або транспортування;
- пошкодження, що виникли внаслідок використання виробу не за призначенням, що є грубим порушенням вимог інструкції з експлуатації;
- поломки, що виникли внаслідок інтенсивної і тривалої експлуатації виробу, тобто повним відпрацюванням ресурсу виробу*;
- сліди впливу на виріб стихійних факторів (опадів, пожежі, вибуху, удару блискавки тощо);
- сліди експлуатації виробу в агресивних хімічних середовищах і перепадів напруги в електричних мережах;
- сліди перегріву виробу внаслідок засміченості виробу та вентиляційних каналів і отворів пилом, сміттям, брудом тощо);
- в разі використання комплектуючих і витратних матеріалів не передбачених заводом-виробником.

НЕ ПІДЛЯГАЮТЬ ГАРАНТІЙНОМУ ОБСЛУГОВУВАННЮ РЕГЛАМЕНТНІ РОБОТИ, ПЕРЕДБАЧЕНІ ЗАВОДОМ-ВИРОБНИКОМ:

- заміна мастила та інших експлуатаційних рідин;
- заміна деталей і вузлів, що піддаються впливу абразивного зносу;
- роботи, які мають циклічний (сезонний) характер. Наприклад, консервація (роботи, пов'язані з підготовкою до тривалого зберігання), заміна мастила/оливи та інших експлуатаційних рідин при переході на осінньо-зимовий період експлуатації виробу.

УВАГА! Забороняється експлуатація виробів з ознаками несправностей (сильне іскріння, нестандартні вібрації тощо). У разі виявлення ознак несправності, будь ласка, зверніться у СЦ!

Позбавляється права на гарантійне обслуговування виріб, поломка якого виникла через несвоєчасну заміну швидкозношуваних деталей або вузла (наприклад, гумової манжети, механічного ущільнення), що призвело, в свою чергу, до потрапляння рідини всередину електричної частини електродвигуна!

ПОРЯДОК ПРОВЕДЕННЯ ГАРАНТІЙНОГО ОБСЛУГОВУВАННЯ:

1. При виявленні явних ознак поломки або дефекту виробу, споживачу необхідно звернутися до СЦ по телефону або на сайті і зареєструвати Заявку на ремонт. При оформленні Завки на ремонт вказати детальну інформацію про виявлений дефект виробу. Узгодити відправку виробу з працівником СЦ, вказати номер Заявки на ремонт у відправленні.
2. Виріб має бути доставлений у СЦ з правильно заповненим гарантійним талоном в оригінальній упаковці, з усіма інструкціями і комплектуючими. В іншому випадку, претензії на гарантійне обслуговування не розглядаються!
3. Гарантійний ремонт проводиться безкоштовно, шляхом заміни або ремонту дефектного вузла. Замінені дефектні вузли і деталі переходять у власність компанії.
4. Гарантійний строк продовжується на термін перебування виробу у СЦ.
5. При відмові в гарантійному ремонті СЦ зобов'язаний, на вимогу споживача, надати Акт технічної комісії з повним описом причини відмови. Після узгодження зі споживачем, виріб буде зібрано до початкового (але неробочого) стану і відправлено споживачу.
6. Оплата послуг з доставки і транспортування виробу від споживача у СЦ і назад, у разі гарантійного ремонту, проводиться за рахунок компанії. У разі проведення негарантійного (платного) ремонту оплата послуг з транспортування виробу проводиться за рахунок споживача!
7. Гарантійне обслуговування здійснюється в термін, що не перевищує 14 (чотирнадцяти) днів з моменту надходження виробу у СЦ. У разі виникнення, з об'єктивних причин, необхідності у перебуванні виробу на сервісному обслуговуванні понад зазначеного терміну, працівники СЦ повинні повідомити споживачу про період і причини продовження ремонтних робіт.

* Рівномірний знос деталей при відсутності на них ознак заводського браку виробництва (виготовлення, збирання) не дає права споживачу на їх заміну за гарантійними зобов'язаннями і може бути визначений лише після діагностики, проведеної у СЦ фахівцем, що має для цього відповідну кваліфікацію та інструмент.

Виробник не несе відповідальності за неправильне застосування в цілях і умовах, не передбачених для цього товару та за пошкодження або збиток, що виникли внаслідок неправильної експлуатації.

Умови зберігання вказані на упаковці чи в інструкції з експлуатації виробу.

Відрізний талон №1 Печатка СЦ

Номер наряд-замовлення	
Дата звернення	
Дата ремонту	
Майстер	
Несправність	
Підпис майстра	

Відрізний талон №2 Печатка СЦ

Номер наряд-замовлення	
Дата звернення	
Дата ремонту	
Майстер	
Несправність	
Підпис майстра	