Імпортер/уповноважений представник на території України: ТОВ «Сігма.Україна» ТМ «Sigma»
Україна, 61176, Харків, вул. Єнакіївська, 19/318
Виробник: Шанхай Даймонд Трейдинг ЛТД,
1602 Мингшен бізнес плаза, 400 Каобао роад, 200233, Шанхай, Китай

Плиткоріз ручний з двома напрямними

ІНСТРУКЦІЯ З ЕКСПЛУАТАЦІЇ

артикул:

8223801

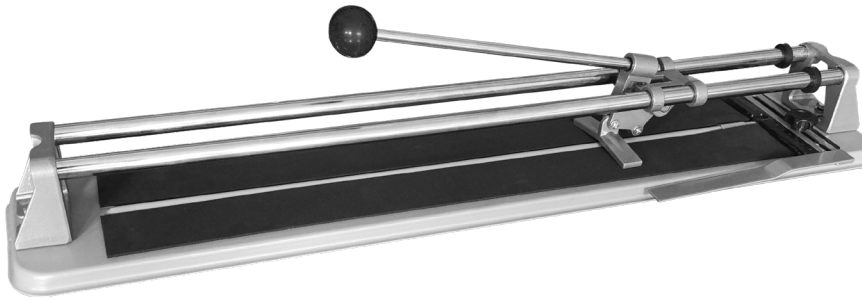

ЗМІСТ

1. Загальний опис . . . 3
2. Зовнішній вигляд . . . 3
3. Комплектація . . . 4
4. Технічні дані . . . 4
5. Правила техніки безпеки . . . 4
6. Експлуатація . . . 4
7. Технічне обслуговування . . . 5
8. Зберігання . . . 5
9. Гарантійні зобов'язання . . . 5
10. Сервіс і консультації по експлуатації . . . 6
11. Особливі відмітки з безпеки експлуатації виробу . . . 6

16102024

ШАНОВНИЙ ПОКУПЕЦЬ!
Ми дякуємо Вам за вибір виробів ТМ «Sigma».
Перед експлуатацією виробу обов'язково ознайомтеся з цією інструкцією. Недотримання правил експлуатації і техніки безпеки може призвести до виходу з ладу виробу і завдати шкоди здоров'ю. При недотриманні правил, викладених в цій інструкції, виріб може бути знято з гарантійного обслуговування.
При роботі з обладнанням завжди керуйтеся вказівками з безпеки, що містяться в цій інструкції з експлуатації.
Категорично забороняється вносити зміни в конструкцію плиткорізу ручного. У випадку недотримання правил експлуатації плиткорізу ручного або внесення будь-яких змін в його конструкцію, обладнання не підлягає гарантійному ремонту.

Виробник залишає за собою право вносити зміни в конструкцію і комплектацію без додаткового узгодження і повідомлення.

У даній інструкції розглянуті правила експлуатації та технічного обслуговування плиткорізу ручного ТМ «Sigma».
Будь ласка, зверніть особливу увагу на попереджувальні надписи. Порушення інструкції може призвести до поломки чи травм.

1. ЗАГАЛЬНИЙ ОПИС

Ручний плиткоріз (далі плиткоріз) – це інструмент для різання плитки.
Прилад складається з бази (на якій розташовується плитка), направляючих рейок для руху різака та важеля для створення натиску.
Лезо плиткорізу створює неглибокий надріз на поверхні плитки, після чого за допомогою важеля плитку розламують по лінії різу.
Плиткоріз ідеально підходить для домашніх робіт або для професійного укладання плитки в невеликих обсягах.

2. ЗОВНІШНІЙ ВИГЛЯД

1	Рукоятка
2	Ріжуче колесо
3	Лапка-плитколом
4	Основа (платформа)
5	Напрямні
6	Лінійка-кутомір
7	ПВХ покриття
8	Зона розлому
9	Каретка

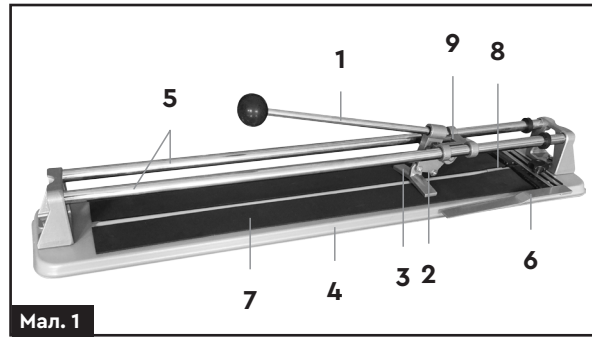

Мал. 1

3. КОМПЛЕКТАЦІЯ

Плиткоріз ручний	1 шт.
Кутомір	1 шт.
Лінійка на основі	1 шт.
Інструкція з експлуатації	1 шт.

4. ТЕХНІЧНІ ДАНІ

Артикул	**8223801**
Максимальна довжина різу, мм	600
Максимальна довжина діагонального різу, мм	424
Максимальна глибина різу, мм	12
Кутомір, °	0-90
Розмір ріжучого колеса, мм	15×6×1.5
Габаритні розміри, мм	790×160×100

5. ПРАВИЛА ТЕХНІКИ БЕЗПЕКИ

- Інструмент повинен використовуватись лише за призначенням.
- Не допускайте використання плиткоріза некваліфікованими, неповнолітніми особами та людьми з недостатніми для використання фізичними даними.
- При встановленні, роботі та обслуговуванні плиткоріза користуйтеся засобами індивідуального захисту (рукавички, окуляри).
- Під час роботи з плиткорізом перебувайте у стійкому положенні.
- Робоче місце має бути сухим, чистим та добре освітленим.
- Використовуйте різальний ролик для різання плитки лише у вказаному діапазоні товщини.
- При різанні матеріалу не докладайте зайвого зусилля на ручку.
- Переносьте плиткоріз, тримаючи його лише за основу.

6. ЕКСПЛУАТАЦІЯ

Підготовка до роботи

1. Перевірте інструмент на наявність пошкоджень.
2. Очистіть поверхню платформи та напрямних від пилу та бруду.
3. Перевірте плавність пересування каретки по напрямних, а також нормальне функціонування рукоятки.
4. Огляньте ріжуче колесо – воно має бути рівним, без пошкоджень та вільно обертатися. Якщо є дефекти, замініть колесо на нове.
5. Встановіть плиткоріз на стійку суху поверхню.

Експлуатація

1. Зробіть розмітку на поверхні плитки будівельним олівцем відповідно до необхідних розмірів.

2. Зафіксуйте плитку на платформі **(4) (мал. 1)** плиткоріза так, щоб розмічена лінія різу збігалася з траєкторією переміщення каретки **(9) (мал. 1)**, на якій закріплене ріжуче колесо **(2) (мал. 1)**. Для цього на платформі є центрова мітка, за якою зручно регулювати положення плитки, та лінійка-кутомір **(6) (мал. 1)**, що дає додаткову фіксацію.
3. Встановіть ріжуче колесо на початку лінії розмітки, трохи притиснувши його.

Ніколи не розташовуйте руки на шляху руху ріжучого колеса і не вставляйте пальці між частинами плиткоріза, що рухаються!

4. Проведіть плавно каретку вздовж розмітки у напрямку від себе з невеликим натиском. Допускається проводити ріжучим колесом по поверхні плитки тільки один раз, в іншому випадку – різ може бути нерівним.
5. Підніміть ручку **(1) (мал. 1)** та встановіть лапку-плитколом **(3) (мал. 1)** на кінець лінії розрізу. Натисніть на рукоятку, збільшуючи зусилля, поки плитка не зламається за лінією різу.

Важливо, щоб відстань від краю плитки до місця розлому була не менше 10 мм, інакше край буде неакуратним!

6. При виконанні різу по діагоналі, переконайтеся, що лапка-плитколом повністю спирається на плитку.

7. ТЕХНІЧНЕ ОБСЛУГОВУВАННЯ

› Після роботи необхідно очистити інструмент.
› Не слід використовувати засоби для чищення, які можуть призвести до утворення іржі на металевих частинах виробу або пошкодити пластикову поверхню.
› При необхідності, обробіть напрямні спеціальним мастилом.

8. ЗБЕРІГАННЯ

› Зберігати виріб рекомендується у приміщенні, яке добре провітрюється, при температурі повітря від +10°C до +30°C та відносній вологості повітря не більше 70%.
› Берегти від впливу підвищеної вологості та атмосферних опадів.

9. ГАРАНТІЙНІ ЗОБОВ'ЯЗАННЯ

Гарантійний термін експлуатації виробу – 14 днів з дня продажу.
Всі роботи по ремонту виробу повинні виконуватися тільки фахівцями авторизованого сервісного центру компанії, що надає гарантію на виріб.

Гарантійний термін обчислюється з дня продажу виробу покупцеві. Гарантія поширюється на всі види виробничих і конструктивних дефектів.

10. СЕРВІС І КОНСУЛЬТАЦІЇ ПО ЕКСПЛУАТАЦІЇ

В сервісному центрі Вас із задоволенням проконсультують стосовно застосування, налаштування або ремонту Вашого виробу.
Додатково ознайомитися з інформацією Ви можете за посиланнями.
Інформація щодо запчастин:
https://sigma.ua/price/zapchasti/
Правила здачі виробу на сервісне обслуговування:
https://sigma.ua/priem-izdeliy-servisnym-tsentrom/
Перевірка статусу ремонту виробу:
https://sigma.ua/servis/

Україна
Сервісний Центр у місті Харків
Тел.: +38 (099)-663-94-83
+38 (067)-740-91-02
+38 (066)-799-13-46 (Viber)
Сервісний Центр у місті Київ
+38 (067)-691-16-36
Сервісний Центр у місті Вінниця
+38 (050)-196-56-93
Сервісний Центр у місті Львів
+38 (050)-155-75-87
Адреси сервісних майстерень наведено нижче:
https://sigma.ua/servis/

11. ОСОБЛИВІ ВІДМІТКИ З БЕЗПЕКИ ЕКСПЛУАТАЦІЇ ВИРОБУ


Перед використанням ознайомтеся з інструкцією.


Використовуйте засоби захисту очей.


Одягайте захисні рукавиці під час роботи.


Одягніть маску.