WETRON®

Імпортер/уповноважений представник на території України: ТОВ «СІГМА.УКРАЇНА»
Україна, 61176, Харків, вул. Єнакіївська, 19/318
Виробник: Шанхай Даймонд Трейдинг ЛТД,
1602 Мингшен бізнес плаза, 400 Каобао роад, 200233, Шанхай, Китай

Мотопомпа

ІНСТРУКЦІЯ З ЕКСПЛУАТАЦІЇ

артикули (модель виробника):

772551 (WM50CX)
772553 (WM100CX)
772557 (WM80W)

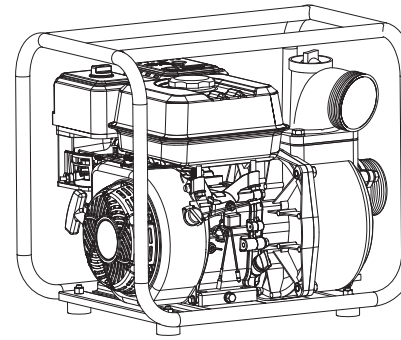

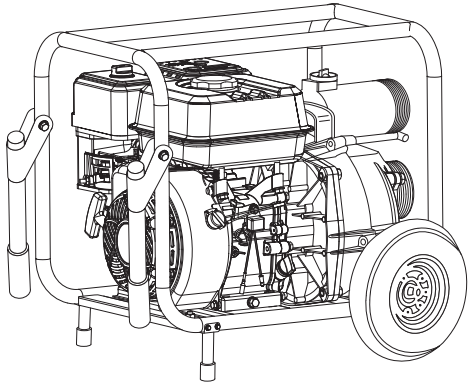

ЕЛЕКТРОННИЙ ГАРАНТІЙНИЙ ТАЛОН

Реєструйте виріб за QR кодом

Оригінал інструкції з експлуатації

ЗМІСТ

1. Загальний опис **3**
2. Зовнішній вигляд **4**
3. Комплектація **5**
4. Технічні дані **5**
5. Правила техніки безпеки **6**
6. Експлуатація **8**
6.1. Підготовка до роботи **8**
6.2. Запуск двигуна (ДВЗ) **10**
6.3. Обкатка двигуна **11**
6.4. Після закінчення роботи **12**
6.5. Рекомендації щодо експлуатації **12**
7. Технічне обслуговування **12**
7.1. Обслуговування повітряного фільтру **12**
7.2. Обслуговування свічки запалювання **13**
7.3. Графік проведення профілактичних робіт **13**
8. Зберігання **14**
9. Можливі несправності та способи їх усунення **14**
10. Утилізація **15**
11. Гарантійні зобов'язання **15**
12. Сервіс і консультації по експлуатації **15**
13. Особливі відмітки з безпеки експлуатації виробу **16**

ШАНОВНИЙ ПОКУПЕЦЬ!

Ми дякуємо Вам за вибір виробів ТМ «Wetron». Перед експлуатацією виробу обов'язково ознайомтеся з цією інструкцією. Недотримання правил експлуатації і техніки безпеки може призвести до виходу з ладу виробу і завдати шкоди здоров'ю.

У разі недотримання правил, викладених в цій інструкції, виріб може бути знято з гарантійного обслуговування.

Під час роботи з обладнанням завжди керуйтеся вказівками з безпеки, що містяться в цій інструкції з експлуатації.

Категорично забороняється вносити зміни в конструкцію мотопомпи. У випадку недотримання правил експлуатації мотопомпи або внесення будь-яких змін в її конструкцію, обладнання не підлягає гарантійному ремонту.

Виробник залишає за собою право вносити зміни в конструкцію і комплектацію без додаткового узгодження і повідомлення.

У цій інструкції розглянуті правила експлуатації та технічного обслуговування мотопомпи ТМ «Wetron».

Будь ласка, зверніть особливу увагу на попереджувальні надписи. Порушення інструкції може призвести до поломки чи травм.

Мотопомпа ТМ «Wetron» за своєю конструкцією та експлуатаційними характеристиками відповідає вимогам:

- Технічний регламент безпеки машин, ПКМУ № 62 від 30.01.2013р.;
- Технічного регламенту з електромагнітної сумісності обладнання, ПКМУ № 1077 від 16.12.2015р.;
- Технічного регламенту низьковольтного електричного обладнання, ПКМУ № 1067 від 16.12.2015р.;
- Технічного регламенту обмеження використання деяких небезпечних речовин в електричному та електронному обладнанні, Постановою КМУ №139 від 10.03.2017р.;
- Технічного регламенту шумового випромінювання у навколишнє середовище від обладнання, що використовується ззовні приміщень, Постанова КМУ №1186 від 04.12.2019.

З Декларацією відповідності і документами щодо виробу можна ознайомитися на сайті **sigma.ua** і вони додаються до супровідної документації.

1. ЗАГАЛЬНИЙ ОПИС

Мотопомпа – це самовсмоктуючий насос, який працює від бензинового двигуна внутрішнього згорянння (далі – ДВЗ). Призначена для перекачування рідин, зокрема води, часто у випадках, коли немає доступу до електромережі.

На подовженій частині колінчастого валу бензинового ДВЗ розташоване робоче колесо.

Рідина, яка знаходиться між лопатями робочого колеса, під дією відцентрової сили відкидається від центру робочого колеса до периферії.

На периферії робочого колеса створюється тиск, під дією якого рідина надходить в напірний патрубок.

У центральній частині робочого колеса створюється розрідження, яке передається у всмоктувальний патрубок. Під дією цього розрідження рідина через зворотний клапан, який знаходиться у внутрішній порожнині насосної частини, надходить із всмоктувального патрубка в корпус насоса. Таким чином, відбувається безперервна подача рідини відцентровим насосом із всмоктувального патрубка у напірний патрубок.

Виріб застосовується в різних областях сільського і лісового господарства, промисловості, будівництва тощо. Може використовуватись в усіх процесах, від зрошування сільськогосподарських ділянок до викачування дренажних вод, засмічених піском і мулом (у разі обов'язкового встановлення фільтру грубого очищення на всмоктуючий трубопровід для запобігання попаданню часток, здатних вивести з ладу насосну частину мотопомпи), подання великих об'ємів води для гасіння пожеж, а також відкачування води з колодязів під час робіт в міських і комунальних службах.

Робота з мотопомпою не вимагає спеціальної підготовки, але споживач зобов'язаний мати уявлення про роботу ДВЗ, особливостях їх конструкції, методах усунення несправностей і мати певні практичні навички роботи з технікою.

Мотопомпа має невеликі габаритні розміри.

З демонтованими рукавами, які приєднуються за допомогою елементів з комплекту до всмоктуючого та напірного патрубків, мотопомпу зручно переносити або транспортувати будь-яким видом транспорту.

2. ЗОВНІШНІЙ ВИГЛЯД

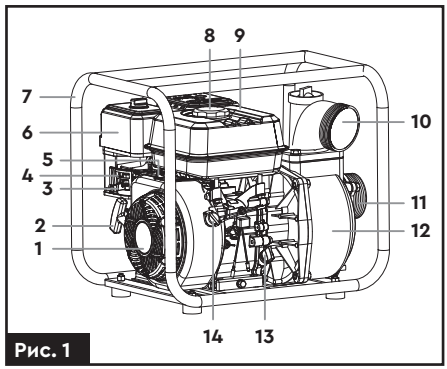

Рис. 1

Рис. 1 – Арт. **772551**, **772553**

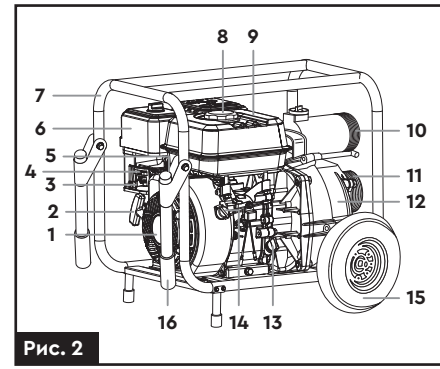

Рис. 2

Рис. 2 – Арт. **772557**

1	Система ручного запуску	**9**	Паливний бак
2	Ручка системи запуску	**10**	Напірний (вихідний) патрубок
3	Важіль паливного крану	**11**	Всмоктуючий (вхідний) патрубок
4	Важіль управління повітряною заслінкою	**12**	Корпус насосної частини
5	Важіль управління дросельною заслінкою	**13**	Корок-щуп оливозаливної горловини
6	Корпус повітряного фільтру	**14**	Вимикач запалювання
7	Рама мотопомпи	**15**	Колесо мотопомпи
8	Кришка паливного баку	**16**	Відкидна ручка

1	Зливний корок насосної частини
2	Всмоктуючий (вхідний) патрубок
3	Напірний (вихідний) патрубок
4	Заливний корок насосної частини
5	Глушник ДВЗ
6	Кришка клапанів головки циліндра ДВЗ
7	Карбюратор
8	Антивібраційна опора ДВЗ

Зовнішній вигляд вказаний на прикладі мотопомпи з арт. **772551, 772553 (рис. 3)**

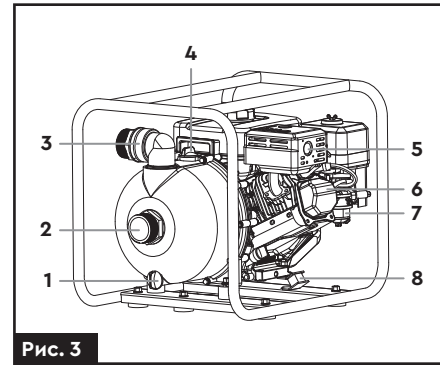

Рис. 3

3. КОМПЛЕКТАЦІЯ

Артикул	**772551**	**772553**	**772557**
Мотопомпа	1 шт.		
Фільтр грубого очищення у зібраному стані	1 шт.		
Патрубок всмоктуючого та напірного трубопроводів	2 шт.		
Гайка кріплення патрубків	2 шт.		
Ущільнююче кільце патрубка	2 к-т.		
Хомут кріплення патрубка	3 шт.		
Транспортувальне колесо	Немає		2 шт.
Ручки для транспортування	Немає		2 шт.
Ключ для свічки запалювання з воротком	1 шт.		
Інструкція з експлуатації	1 шт.		

4. ТЕХНІЧНІ ДАНІ

Артикул	**772551**	**772553**	**772557**
Модель виробника	**WM50CX**	**WM100CX**	**WM80W**
Тип двигуна	Одноциліндровий чотиритактний бензиновий, повітряного охолодження		
Робочий об'єм двигуна, $см^3$	212	270	212
Потужність двигуна, кВт/к.с.	5,5/7,5	11/15	5,5/7,5
Продуктивність максимальна, $м^3$/год	30	110	60
Кількість обертів колінчастого валу ДВЗ, об/хв	3600		
Об'єм паливного бака, л	3,6	6,0	3,6
Об'єм оливного картера ДВЗ, л	0,6	1,0	0,6
Система захисту від роботи з недостатнім рівнем оливи «OIL ALERT»	Так		
Рівень шуму, дБ	72		
Система запуску ДВЗ	Ручна		
Напір максимальний, м	28	30	26
Максимальна висота всмоктування, м	7		
Діаметр патрубка всмоктуючого, мм/"	50/2	100/4	80/3
Діаметр патрубка напірного, мм/"	50/2	100/4	80/3
Максимальна температура рідини, °С	+40		

Артикул	772551	772553	772557
Модель виробника	**WM50CX**	**WM100CX**	**WM80W**
Максимальна температура навколишнього середовища, °C	+40		
Водневий показник води	6,5–8,5		
Корпус насосної частини	Алюмінієвий сплав		
Робоче колесо	Чавун з артикорозійною обробкою		
Дифузор	Чавун з артикорозійною обробкою		
Довжина, мм	480	640	560
Ширина, мм	390	480	450
Висота, мм	420	590	450
Маса, кг	24	26	38

5. ПРАВИЛА ТЕХНІКИ БЕЗПЕКИ

Для забезпечення нормальної і безпечної роботи мотопомпи, прочитайте інструкцію з експлуатації перед використанням. Недотримання інструкції може завдати серйозної шкоди здоров'ю або призвести до летального випадку.

Категорично забороняється

- Робота мотопомпи в закритому непровітрюваному приміщенні, бо може призвести до отруєння чадним газом від роботи ДВЗ;
- Заправляти паливний бак паливом під час роботи двигуна;
- Працювати поблизу відкритого вогню;
- Перекачувати абразивовмісні або будь-які інші агресивні рідини, які можуть пошкодити або вивести насосну частину мотопомпи з ладу;
- Перекачувати легкозаймисті, горючі або вибухонебезпечні рідини;
- Класти свічку запалювання на паливний бак, карбюратор або кожух охолодження циліндра під час продування циліндра або перевірці працездатності свічки запалювання на іскроутворення. Під час перевірки рекомендується покласти свічку запалювання на раму мотопомпи, забезпечивши надійний контакт корпусу свічки запалювання з корпусом насоса.

Відповідальність користувача

- До роботи з мотопомпою допускаються користувачі старші 18 років, за винятком осіб старше 16 років, які проходять навчання під наглядом.
- Категорично заборонено допускати до роботи з мотопомпою дітей, третіх осіб, не ознайомлених з вимогами цієї інструкції.
- Користувач, що експлуатує пристрій повинен бути у хорошому фізичному та психічному стані.
- Не користуйтеся пристроєм у хворобливому або стомленому стані, або під впливом будь-яких речовин, медичних препаратів, здатних вплинути на фізичний і психічний стан.

Не працюйте з пристроєм у стані алкогольного або наркотичного сп'яніння, або після вживання сильно діючих ліків.

Не рекомендується працювати з пристроєм поодинці. Подбайте про те, щоб під час роботи на відстані чутності хтось перебував, на випадок, якщо Вам знадобиться допомога.

- Сторонні люди, діти і тварини повинні перебувати на безпечній відстані поза робочою зоною. Забороняється перебувати ближче 15 м від працюючого пристрою.
- Працюйте тільки в денний час або під хорошим штучним освітленні.
- Не починайте працювати не підготувавши робочу зону і не визначивши безперешкодний шлях на випадок евакуації.
- У разі екстреної ситуації користувач зобов'язаний припинити роботу мотопомпи.
- Користувач зобов'язаний знати усі функції управління мотопомпою, вихідних роз'ємів і з'єднань.

Загроза отруєння чадним газом

› У разі експлуатації мотопомпи в обмеженому просторі або у закритому приміщенні, повітря може містити небезпечну кількість чадного газу. Приміщення, в якому працює мотопомпа, обов'язково має бути провітрюваним або обладнано припливно-витяжною вентиляцією.



Вихлопні гази від роботи двигуна мотопомпи містять отруйний чадний газ!

› Вдихання вихлопних газів може викликати втрату свідомості, важку форму отруєння і призвести до летального випадку!

Загроза пожежі або опіків



Під час роботи мотопомпи вихлопна система дуже нагрівається, що може викликати займання деяких матеріалів!

Щоб уникнути цього:

› використовуйте мотопомпу на відстані не менше 3 метрів від будівель, стін або обладнання;
› зберігайте будь-які легкозаймисті матеріали і речовини далеко від місця експлуатації мотопомпи;
› не торкайтеся до вихлопної системи і двигуна до повного їх охолодження. Двигун повинен охолонути, перш ніж мотопомпа буде прибрана на зберігання в приміщення.



Паливо є легкозаймистою і вибухонебезпечною речовиною! Не паліть і не допускайте присутності відкритого полум'я і іскр в зоні заправки паливного бака або в місцях зберігання палива!

› Заправка паливного бака повинна відбуватися в добре провітрюваному приміщенні з вимкненим двигуном!
› Випари палива легко займаються! Якщо було випадково пролито паливо, то перед запуском мотопомпи переконайтеся, що пролите паливо було повністю видалене.

Перед початком роботи

› За несприятливої погоди (дощ, сніг, лід, вітер, град) рекомендується відкласти проведення робіт – існує підвищена небезпека нещасного випадку!
› Ретельно огляньте мотопомпу, перевірте надійність кріплень і запобіжних пристосувань, щоб вони перебували на місці і в справному стані.
› Особливу увагу приділіть кріпленню паливопровода, під'єднанню всмоктуючого і напірного рукавів.
› Перевірте стан фільтру, встановленого на вході всмоктуючого рукава (за потреби, очистіть або замініть фільтр).
› Не працюйте мотопомпою, якщо ребра циліндра і глушник забруднені.
› Перед запуском двигуна стежте за тим, щоб робочі органи пристрою не стикалися зі сторонніми предметами.
› Під час запуску двигуна притримуйте мотопомпу ногою за підставку рами, а рукою –за верхню частину рами.
› Не намотуйте пусковий шнур на руку!
› Не запускайте двигун, якщо несправність системи запалювання викликає пробій та іскріння.
› Використовуйте засоби індивідуального захисту.
› Працюйте в спеціальному захисному одязі. Не носіть широкий одяг і прикраси, оскільки вони можуть потрапити в рухомі частини пристрою.
› Одягніть міцні захисні рукавички. Рукавички знижують передачу вібрації на Ваші руки. Тривалий вплив вібрації може викликати оніміння пальців та інші хвороби.
› Носіть міцне взуття на нековзній підошві для більшої стійкості. Не працюйте з пристроєм босоніж або у відкритому взутті.
› Завжди використовуйте захисні окуляри під час роботи.
› Щоб уникнути пошкодження органів слуху, рекомендується під час роботи з пристроєм використовувати захисні навушники.

Робота з пально-мастильними матеріалами

› Дотримуйтесь правил техніки безпеки під час роботи з пально-мастильними матеріалами, оливами встановленими їхнім виробником.
› Не допускайте потрапляння займистих речовин на деталі глушника, циліндра двигуна. Негайно видаляйте сліди пролитих пально-мастильних матеріалів.



Не заправляйте паливний бак мотопомпи паливом під час роботи двигуна!

› Перед заправкою і технічним обслуговуванням заглушіть двигун і переконайтеся в тому, що він охолов. Не запускайте двигун за наявності запаху палива.
› Забороняється самостійно змінювати конструкцію паливної системи двигуна!
› Паливо є легкозаймистою і вибухонебезпечною речовиною. Не паліть, не допускайте наявності іскор і полум'я в зоні зберігання палива і під час заправки паливного бака.

В процесі роботи

› Мотопомпа повинна займати стійке горизонтальне положення.
› Дотримуйтесь норм мінімальних радіусів вигину рукавів, які мають бути не менше двох зовнішніх діаметрів рукава.
› Не торкайтеся до електричного дроту і ковпачка свічки запалювання, глушника, поверхні двигуна.
› Не залишайте працюючий двигун без нагляду.
› Не працюйте з мотопомпою в закритому (непровітрюваному) приміщенні.
› Не використовуйте для очищення деталей бензин або інший займистий розчинник.
› Усі роботи з технічного обслуговування та ремонту проводьте із заглушеним двигуном.
› Щоб уникнути випадкового запуску двигуна, перед виконанням робіт з технічного обслуговування, зніміть зі свічки запалювання ковпачок високовольтного проводу.
› Зберігайте пристрій у закритому місці, недоступному для дітей.

Запобігання виходу з ладу двигуна або насосного вузла

› Не запускайте двигун, не заповнивши заздалегідь внутрішні порожнини насосної частини мотопомпи і всмоктуючого рукава водою.
› Не допускайте потрапляння води на деталі двигуна мотопомпи і, особливо, на свічку запалювання.
› Постійно стежте за положенням сітчастого водозабірника на кінці всмоктуючого рукава, який повинен знаходитися на відстані не менше 30 см від стінок і дна водойми і на 30 см нижче дзеркала води у водозаборі.
› Не рекомендується використовувати мотопомпу в умовах низьких температур навколишнього повітря (від 0°С і нижче). У разі використання мотопомпи в умовах низьких температур навколишнього повітря, після закінчення роботи обов'язково повністю зливайте рідину з корпусу насоса.

Ця інструкція важлива сама по собі, але, проте, вона не може врахувати усіх можливих випадків, які можуть виникнути в реальних умовах! У таких випадках слід керуватися загальноприйнятими правилами техніки безпеки, бути уважним і акуратним!

6. ЕКСПЛУАТАЦІЯ

6.1. Підготовка до роботи

Перед початком роботи

1. Перевірте рівень оливи в піддоні двигуна. Для цього виконайте наступні дії **(рис. 4)**:
   - відкрутіть щуп для перевірки оливи з гнізда, витягніть його і протріть насухо;
   - вставте щуп для вимірювання рівня оливи в гніздо, але не загвинчуйте його.
   - витягніть щуп, перевірте рівень оливи візуально (по наявності крапель оливи на щупі);
   - якщо рівень оливи низький, то заповніть піддон двигуна рекомендованим типом оливи, поки рівень оливи не буде знаходитися між відмітками **MIN** та **MAX**.
   - встановіть щуп в гніздо і закрутіть його.

Рекомендований тип оливи – **SAE 10W-30**.

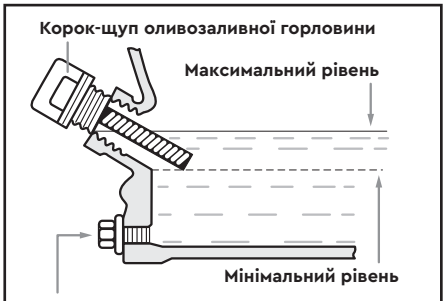

Рис. 4

Підбирайте тип оливи в залежності від температури повітря та пори року за таблицею **(рис. 5)**.

Мотопомпа обладнана системою захисту від роботи з низьким рівнем оливи, яка дозволить уникнути пошкодження двигуна через недостатню кількість оливи в піддоні двигуна. Система автоматично зупинить двигун безпосередньо перед тим, як рівень моторної оливи в піддоні двигуна наблизиться до мінімально допустимої відмітки (мітка «MIN» на кінці щупа).

Мотопомпа не запуститься коли рівень оливи буде нижче MIN. Спрацює функція захисту «OIL ALERT»!

2. Заправте паливом бак.

Октанове число бензину повинно відповідати характеристикам бензину А-92!

3. Рівень палива повинен бути не вище 5–10% від загальної висоти бака.
4. Перевірте моменти затягування різьбових з'єднань та цілісність елементів мотопомпи.
5. Перевірте справність органів управління.
6. Встановіть мотопомпу поблизу водойми (резервуара).
7. Переконайтеся у відсутності сторонніх предметів у внутрішніх порожнинах патрубків і насосної частини мотопомпи.

Послідовність збирання всмоктуючого та напірного трубопроводів (рис. 7, 8)

1. Встановіть на всмоктуючий шланг сітчастий фільтр грубого очищення. Сітчастий фільтр перешкоджає потраплянню чужорідних предметів в насосну частину мотопомпи.
2. Під'єднайте всмоктуючий та напірний шланги до відповідних патрубків насосної частини мотопомпи.

Всмоктуючий шланг має бути гофрований (армований, який не стискається), оскільки під час роботи мотопомпи в середині нього створюється розрідження!

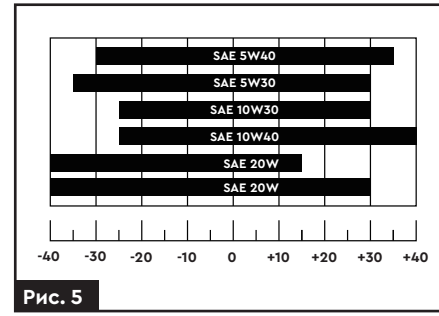

Рис. 5

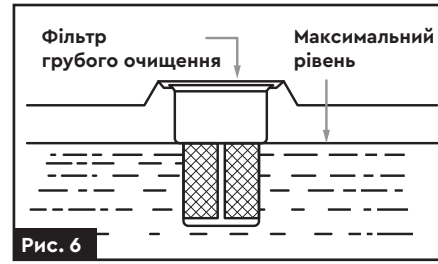

Рис. 6

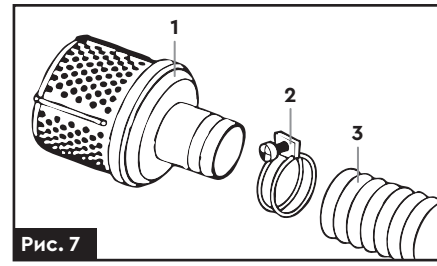

Рис. 7

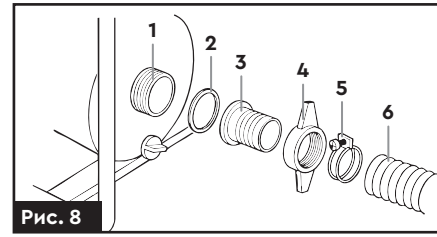

Рис. 8

3. Закріпіть трубопроводи хомутами відповідного розміру. Під час монтажу дотримуйтеся наступних вимог:
   - під хомутами не повинно бути складок стінок рукавів;
   - ступінь затягування хомутами не повинна перевищувати 40% товщини стінки рукава.

- відстань між торцем рукава і торцем хомута має бути не менше 4 мм.

4. Заповніть насосну частину мотопомпи водою, для чого виконаєте наступні дії **(рис. 9)**:
   - відкрутіть заливний корок, розташований у верхній частині корпусу насоса мотопомпи;
   - в корпус насоса через лійку залийте холодну чисту воду до повного заповнення внутрішніх порожнин насоса (приблизно 2 літри). Ознакою повного заповнення внутрішніх порожнин насосної частини є відсутність бульбашок повітря, що виходять, з корпусу насосної частини;
   - щільно, «від руки», закрутіть заливний корок.

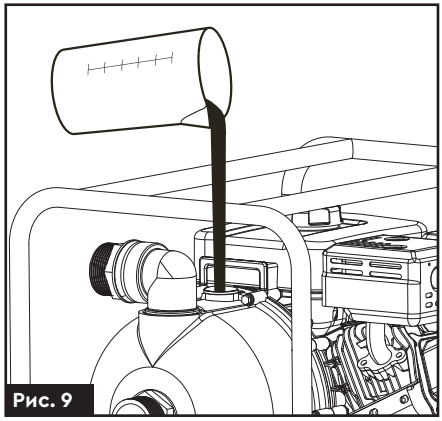
Рис. 9

Напірний рукав під час заповнення насосної частини мотопомпи водою має бути вищий за корпус насоса на 70–100 мм.

Постійно стежте за положенням фільтра грубого очищення, який встановлений на всмоктуючому трубопроводі.
Фільтр повинен знаходитися на відстані не менше 30 см від стінок і дна водойми та на 30 см нижче дзеркала води у резервуарі **(рис. 10)**.

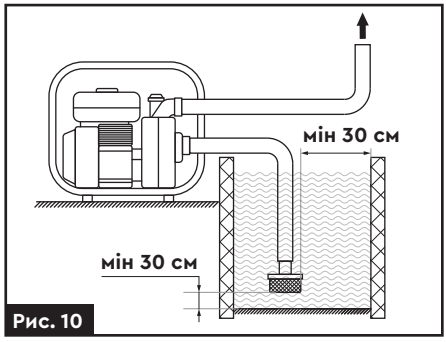

Рис. 10

6.2. Запуск двигуна (ДВЗ)

Переконайтеся, що моторна олива є в достатній кількості в піддоні двигуна!

Переконайтеся, що паливний бак мотопомпи заправлений бензином згідно з вимогам!

Переконайтеся, що насосна частина мотопомпи повністю заповнена водою!

1. Переведіть перемикач запалювання **(рис. 11)** у положення **«ВВІМК» (ON)**.
2. Відкрийте паливний кран, перемістивши важіль управління паливним краном **(1) (рис. 12)** вправо.
1. Відкрийте повітряну заслінку, перемістивши важіль управління повітряною заслінкою **(2) (рис. 12)** вліво.
2. Перемістіть вправо важіль управління дросельною заслінкою **(3) (рис. 12)** в положення **MAX** приблизно на 1/3 ходи важеля.
3. Для запуску двигуна візьміться за ручку ручного стартеру і плавно потягніть за неї, поки не відчуєте легкій опір. Плавно відпустіть ручку, потім різко смикніть за неї. Двигун повинен запуститися.
4. Якщо двигун не запустився, то повторіть дії, викладені вище.
5. Поступово перемістіть важіль повітряної заслінки **(2) (рис. 12)** в положення **«ВВІМК» (ON)** після того, як двигун прогріється.
6. Перемістіть важіль управління дросельною заслінкою **(3) (рис. 12)** в положення **MAX**, або ви-

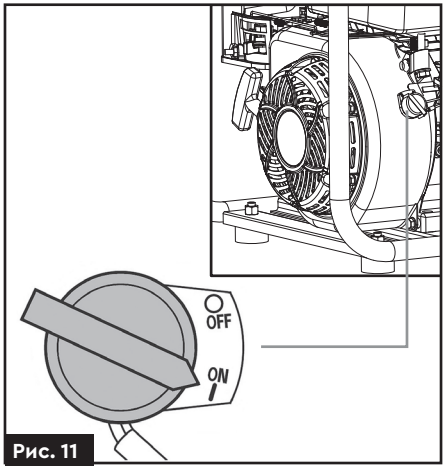

Рис. 11

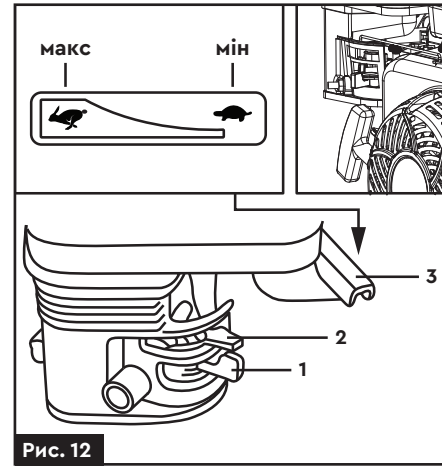

Рис. 12

беріть бажану кількість обертів колінчастого валу двигуна відповідним переміщенням важеля управління дросельною заслінкою, але не до крайнього положення

7. Перед зупинкою ДВЗ переведіть важіль **(3) (рис. 12)** в положення **MIN** приблизно на 1–2 хвилини, двигун повинен попрацювати на мінімальній кількості обертів колінчастого валу (на холостому ходу).
8. Для зупинки двигуна виконайте попередні дії у зворотньому порядку.

6.3. Обкатка двигуна

Перші 5 годин роботи двигуна є часом, протягом якого відбувається припрацювання деталей одна до одної.

Тому на цей період дотримуйтесь таких вимог:

› не перевантажуйте двигун тривалою безперервною роботою на максимальних обертах колінчастого вала, особливо за високих температур або запиленості;

› не обкатуйте двигун на максимальних і холостих обертах та без навантаження;

› після обкатки обов'язково замініть оливу в двигуні. Для заміни оливи – відкрутіть корок, який розташований у нижній частині картера ДВЗ **(рис. 13)**. Оливу найкраще зливати, поки двигун ще не охолонув після роботи, в цьому разі олива зіллється швидко. Після заміни оливи перевірте рівень оливи та, за необхідності, долийте оливу.

› оливу найкраще зливати, поки двигун ще не охолонув після роботи, в цьому разі олива зіллється швидко;

› після заміни оливи перевірте рівень оливи та, за потреби, долийте оливу.

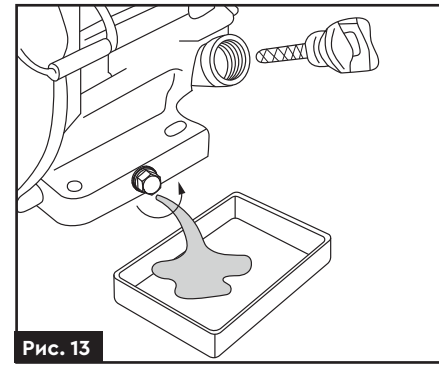
Рис. 13

6.4. Після закінчення роботи

- Видаліть бруд з поверхні напірного і всмоктуючого рукавів, за потреби, промийте фільтр всмоктуючого рукава.
- Видаліть воду з внутрішніх порожнин всмоктувального і напірного рукавів, корпусу насосної частини мотопомпи.
- Відкрутіть корок, розташований в нижній частині насосної частини мотопомпи.
- По можливості, продуйте систему водопостачання стисненим повітрям **(рис. 14)**.

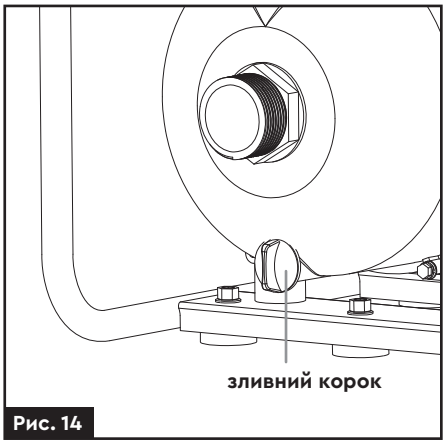

Рис. 14

6.5. Рекомендації щодо експлуатації

В процесі експлуатації необхідно:
- проводити роботи по профілактиці та своєчасному визначенню несправностей мотопомпи для підтримки її в працездатному стані;
- постійно контролювати роботу двигуна на слух (не повинні прослуховуватися нехарактерні стуки, сторонні шуми, невластиві нормальній роботі двигуна).
- у разі появи ознак аварійної роботи ДВЗ, негайно припиніть роботу двигуна мотопомпи;
- періодично перевіряйте стан всмоктуючого рукава в точці забору і чистоту його фільтра;
- для надійної роботи всмоктуючої магістралі рекомендується навантажити кінець всмоктуючого рукава в районі фільтра додатковим вантажем;
- періодично перевіряйте вертикальність положення всмоктувального рукава з фільтром;
- слідкуйте за герметичністю з'єднань всмоктуючої та напірної магістралей та за герметичністю з'єднань паливної системи;
- не допускайте деформації всмоктуючого рукава під час роботи мотопомпи.

Категорично заборонена експлуатація мотопомпи без фільтру грубого очищення на всмоктуючому рукаві!

7. ТЕХНІЧНЕ ОБСЛУГОВУВАННЯ

7.1. Обслуговування повітряного фільтру

1. Зніміть кришку повітряного фільтру **(1)** і повітряний фільтр **(2) (рис. 15)**.
2. Очистіть повітряний фільтр **(2)** будь-яким миючим засобом, який не містить у своєму складі займистих компонентів.
3. Просушіть повітряний фільтр **(2) (рис. 15)**.
4. Змочить повітряний фільтр **(2) (рис. 15)** моторною оливою і видаліть надлишки оливи.
5. Вставте повітряний фільтр **(2) (рис. 15)** і кришку повітряного фільтру **(1) (рис. 15)** на місце.

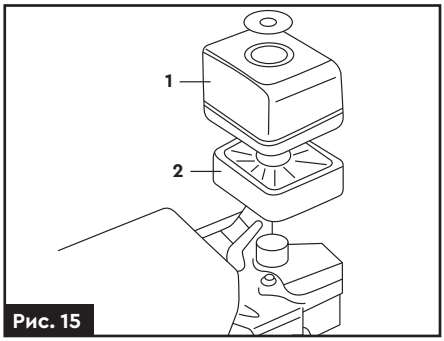

Рис. 15

Забруднений повітряний фільтр погіршує утворення повітряно-паливної суміші в правильній пропорції (співвідношенні бензину з повітрям).

Робота ДВЗ із зіпсованим або демонтованим повітряним фільтром може призвести до виходу з ладу двигуна!

7.2. Обслуговування свічки запалювання

1. Зніміть ковпачок свічки запалювання.
2. Видаліть бруд біля свічки запалювання.
3. Свічним ключем викрутіть свічку запалювання.
4. Огляньте свічку запалювання, очистіть її дротяною щіткою.
5. Якщо ізоляційний матеріал свічки запалювання пошкоджений – негайно замініть свічку запалювання.
6. Виміряйте зазор між електродами свічки запалювання, який має дорівнювати 0,7–0,8 мм **(рис. 16)**.
7. За потреби, відрегулюйте необхідний зазор.
8. Встановіть свічку запалювання в зворотному порядку.
9. Після встановлення свічки, за допомогою свічного ключа, докрутіть її на пів-оберта.

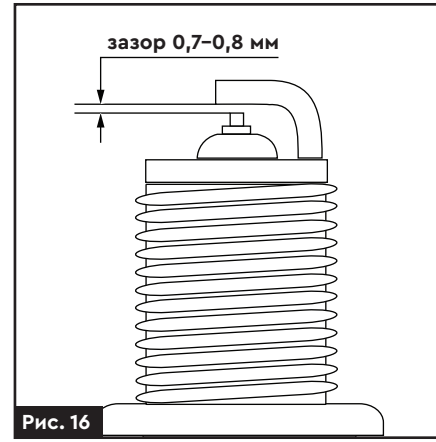

Рис. 16

7.3. Графік проведення профілактичних робіт

Вид робіт	Перед кожним використанням	1 місяць/ 20 годин роботи	3 місяці/ 50 годин роботи	6 місяців/ 100 годин роботи	1 рік/ 300 годин роботи
Перевірка оливи двигуна	X				
Заміна оливи двигуна		X			
Перевірка повітряного фільтру	X				
Заміна повітряного фільтру					X
Чищення/заміна свічки запалювання			X		
Перевірка паливної системи двигуна	Кожні 2 роки. За потреби, робити частіше				
Перевірка робочого колеса насосної частини					X

8. ЗБЕРІГАННЯ

› Зберігати виріб рекомендується у приміщенні, яке добре провітрюється, при температурі повітря від +10 °С до +30 °С та відносній вологості повітря не більше 70 %.

› Берегти від впливу підвищеної вологості та атмосферних опадів.

9. МОЖЛИВІ НЕСПРАВНОСТІ ТА СПОСОБИ ЇХ УСУНЕННЯ

Несправність	Можлива причина	Шляхи усунення
Двигун не запускається	Закритий паливний кран	Відкрийте паливний кран.
	Відсутність палива у паливному баку	Перевірте наявність палива, за потреби залийте.
	Несправна система запалювання	Перевірте свічку та дріт системи запалювання. За потреби, замініть свічку або дріт.
Двигун працює, але насос не подає рідину	Фільтр грубого очищення знаходиться вище дзеркала рідини	Опустіть фільтр грубого очищення у рідину мінімум на 30 см нижче дзеркала рідини.
	У порожнині насосної частини мотопомпи немає рідини	Заповніть рідиною насосну частину і всмоктуючий патрубок.
	Наявність повітря в всмоктуючому трубопроводі і в порожнині насосної частини мотопомпи	Перевірте герметичність всмоктуючого трубопроводу, насосної частині мотопомпи, за потреби, перегерметизуйте.
Двигун працює, але насос не подає рідину	Зворотний клапан насосної частини мотопомпи негерметичний	Перегерметизуйте зворотний клапан. За потреби замініть його.
	Фільтр грубого очищення забруднений	Очистіть фільтр або замініть його.
	Перевищена максимальна висота всмоктування	Перевірте висоту всмоктування. Встановіть мотопомпу так, щоб висота всмоктування не перевищувала максимально допустиму.
Недостатня продуктивність насоса	Всмоктуючий фільтр всмоктуючого трубопроводу забруднений	Очистіть фільтр всмоктуючого трубопроводу або замінити його.
	Знизився рівень рідини у водозабірній ємності чи водоймі	Опустіть всмоктуючий трубопровід у рідину мінімум на 30 см нижче дзеркала рідини або зачекайте, поки рівень рідини підвищиться.
	Наявність чужорідних тіл у насосній частині мотопомпи чи трубопроводі	Очистіть всмоктуючий трубопровід або насосну частину.

10. УТИЛІЗАЦІЯ

Виріб, що був виведений з експлуатації, підлягає окремому зберіганню та утилізації відповідно до природоохоронного законодавства. Олива та залишки палива, підлягають окремому зберіганню та утилізації відповідно до природоохоронного законодавства.

Не викидайте виріб і відпрацьовані рідини (оливу і паливо) разом з побутовими відходами!
Звертайтеся до спеціалізованих організацій, що займаються збором сировини для подальшої вторинної переробки.

11. ГАРАНТІЙНІ ЗОБОВ'ЯЗАННЯ

Гарантійний строк – **12 місяців** з дня продажу. Підтвердженням покупки є коректно заповнений гарантійний талон.
Всі роботи по ремонту виробу повинні виконуватися тільки фахівцями авторизованого сервісного центру компанії, що надає гарантію на виріб.

Гарантійний строк обчислюється з дня продажу виробу покупцеві. Гарантія поширюється на всі види виробничих і конструктивних дефектів.

12. СЕРВІС І КОНСУЛЬТАЦІЇ ПО ЕКСПЛУАТАЦІЇ

Якщо виріб потребує сервісного обслуговування (ремонту), обов'язково необхідно зареєструвати заявку на ремонт та відправити виріб до найближчого сервісного центру.
Заявку можна подати:

› за контактними телефонами найближчого до вас сервісного центру;
› на сайті **sigma.ua**.

Також, в сервісному центрі із задоволенням проконсультують стосовно застосування, налаштування або ремонту Вашого виробу.

Україна
Сервісний центр у місті **Харкові**:
+38 (099)-663-94-83
+38 (067)-740-91-02
Сервісний центр у місті **Києві**:
+38 (067)-691-16-36
Сервісний центр у місті **Вінниці**:
+38 (050)-196-56-93
Сервісний центр у місті **Львові**:
+38 (050)-155-75-87

Створити заявку на ремонт:

Повна покрокова інструкція:

Інформація щодо запчастин:

13. ОСОБЛИВІ ВІДМІТКИ З БЕЗПЕКИ ЕКСПЛУАТАЦІЇ ВИРОБУ

	Уважно ознайомтеся з даним пунктом.
	Обережно! Вогненебезпечно!
	Обережно! Гаряча поверхня.
	Перед використанням ознайомтеся з інструкцією.
	Одягнути засіб захисту органів слуху.
	Одягніть засоби захисту органів зору.
	Одягніть захисне взуття.
	Одягайте захисні рукавиці під час роботи.
	Одягайте захисний одяг під час роботи.
	Небезпека відрізання.
	Знак відповідності технічним регламентам, що діють на території України.
V ДВЗ	Робочий об'єм двигуна, см^3.
Рмакс	Ефективна потужність, кВт/к.с.
Qмакс	Максимальна продуктивність, м^3/год
Qmax	Максимальна продуктивність, л/хв.

V паливного баку	Об'єм паливного баку, л.
V оливного картера	Об'єм оливного картера, л.
H_{max}	Максимальний напір, м.
h всмоктування	Висота всмоктування, м.
Ø	Діаметри всмоктуючого та напірного патрубків, " (дюйм)/мм.
Тмакс рідини	Максимальна температура рідини, °C.
Тмакс навкол. середовища	Максимальна навколишнього середовища, °C.
pH	Водневий показник.

WETRON®

sigma.ua

Гарантійний талон

Виріб		**Артикул**	
Серійний номер		**Строк гарантії**	
Торговельна організація		**Дата продажу**	

Адреса торговельної організації: _____

_____

Телефон торговельної організації: _____

_____

Печатка торговельної організації:

Підпис продавця: _____

Перед відправкою виробу до сервісного центру (далі – СЦ), ОБОВ'ЯЗКОВО зареєструйте Заявку на ремонт по телефону СЦ або на сайті. Товар, відправлений до СЦ, без зареєстрованого номера Заявки на ремонт не приймається.

Сервісні центри:
https://sigma.ua/servis/

Інструкція з передачі виробу до СЦ:

Україна

Сервісний центр м. Харків
+38 (099)-663-94-83
+38 (067)-740-91-02

Сервісний центр м. Київ
+38 (067)-691-16-36

Сервісний центр м. Вінниця
+38 (050) 196 56 93

Сервісний центр м. Львів
+38 (050) 155 75 87

З інформацією в цьому гарантійному талоні ознайомлений(на), всі умови приймаю. Зовнішній вигляд і комплектність виробу перевірив(ла). Претензій до якості та комплектації виробу не маю.

Підпис продавця: _____ **Підпис покупця:** _____

П.І.Б. покупця: _____

Контактний телефон та адреса покупця: _____

Документом, що дає право на проведення гарантійного (безкоштовного) ремонту виробу, є Гарантійний талон, що додається до виробу.

Завод-виробник дає гарантію працездатності виробу протягом усього гарантійного терміну з дня продажу виробу кінцевому споживачеві, про що робляться відповідні записи у гарантійному талоні з обов'язковим зазначенням:

- найменування виробу;
- артикулу виробу;
- серійного номеру виробу (якщо не вказано заводом-виробником, можна вказувати: «без номера»);
- дати продажу у форматі: ДД.ММ.РРРР;
- найменування торговельної організації або продавця, який відкрив упаковку, виробу, перевірив комплектність і справність, з обов'язковим зазначенням П.І.Б. продавця і його підписом (або штампом, де вказана вся необхідна інформація про продавця);
- П.І.Б. продавця;
- адреси та контактного телефону покупця.

Гарантійний талон, не повністю або невідповідно оформлений, який містить виправлення або нерозбірливі написи, вилучається працівниками СЦ, а виріб позбавляється гарантії.

Гарантійний ремонт здійснюється авторизованими СЦ. Претензії від третіх осіб не приймаються!

УВАГА! Перед початком використання виробу уважно ознайомтесь з інструкцією з експлуатації!

Умови гарантії не передбачають профілактику, чищення, сушіння виробів. Вироби приймаються для розгляду рекламації, здійснення ремонту або діагностики ТІЛЬКИ В ЧИСТОМУ ВИГЛЯДІ.

Відрізний талон №1 Печатка фірми-продавця

Виріб	
Артикул	
Серійний номер	
Гарантійний строк	
Фірма-продавець	
Дата продажу	

Відрізний талон №2 Печатка фірми-продавця

Виріб	
Артикул	
Серійний номер	
Гарантійний строк	
Фірма-продавець	
Дата продажу	

ГАРАНТІЇ НЕ ПОШИРЮЮТЬСЯ НА ВИРОБИ, ЯКІ МАЮТЬ:

- механічні пошкодження елементів управління;
- сліди несанкціонованого розкриття та (або) ремонту;
- сильні зовнішні або внутрішні забруднення;
- зовнішні пошкодження корпусу або інших елементів виробу, які виникли внаслідок неправильного зберігання або транспортування;
- пошкодження, що виникли внаслідок використання виробу не за призначенням, що є грубим порушенням вимог інструкції з експлуатації;
- поломки, що виникли внаслідок інтенсивної і тривалої експлуатації виробу, тобто повним відпрацюванням ресурсу виробу*;
- сліди впливу на виріб стихійних факторів (опадів, пожежі, вибуху, удару блискавки тощо);
- сліди експлуатації виробу в агресивних хімічних середовищах і перепадів напруги в електричних мережах;
- сліди перегріву виробу внаслідок засміченості виробу та вентиляційних каналів і отворів пилом, сміттям, брудом тощо);
- в разі використання комплектуючих і витратних матеріалів не передбачених заводом-виробником.

НЕ ПІДЛЯГАЮТЬ ГАРАНТІЙНОМУ ОБСЛУГОВУВАННЮ РЕГЛАМЕНТНІ РОБОТИ, ПЕРЕДБАЧЕНІ ЗАВОДОМ-ВИРОБНИКОМ:

- заміна мастила та інших експлуатаційних рідин;
- заміна деталей і вузлів, що піддаються впливу абразивного зносу;
- роботи, які мають циклічний (сезонний) характер. Наприклад, консервація (роботи, пов'язані з підготовкою до тривалого зберігання), заміна мастила/оливи та інших експлуатаційних рідин при переході на осінньо-зимовий період експлуатації виробу.

УВАГА! Забороняється експлуатація виробів з ознаками несправностей (сильне іскріння, нестандартні вібрації тощо). У разі виявлення ознак несправності, будь ласка, зверніться у СЦ!

Позбавляється права на гарантійне обслуговування виріб, поломка якого виникла через несвоєчасну заміну швидкозношуваних деталей або вузла (наприклад, гумової манжети, механічного ущільнення), що призвело, в свою чергу, до потрапляння рідини всередину електричної частини електродвигуна!

ПОРЯДОК ПРОВЕДЕННЯ ГАРАНТІЙНОГО ОБСЛУГОВУВАННЯ:

1. При виявленні явних ознак поломки або дефекту виробу, споживачу необхідно звернутися до СЦ по телефону або на сайті і зареєструвати Заявку на ремонт. При оформленні Заявки на ремонт вказати детальну інформацію про виявлений дефект виробу. Узгодити відправку виробу з працівником СЦ, вказати номер Заявки на ремонт у відправленні.
2. Виріб має бути доставлений у СЦ з правильно заповненим гарантійним талоном в оригінальній упаковці, з усіма інструкціями і комплектуючими. В іншому випадку, претензії на гарантійне обслуговування не розглядаються!
3. Гарантійний ремонт проводиться безкоштовно, шляхом заміни або ремонту дефектного вузла. Замінені дефектні вузли і деталі переходять у власність компанії.
4. Гарантійний строк продовжується на термін перебування виробу у СЦ.
5. При відмові в гарантійному ремонті СЦ зобов'язаний, на вимогу споживача, надати Акт технічної комісії з повним описом причини відмови. Після узгодження зі споживачем, виріб буде зібрано до початкового (але неробочого) стану і відправлено споживачу.
6. Оплата послуг з доставки і транспортування виробу від споживача у СЦ і назад, у разі гарантійного ремонту, проводиться за рахунок компанії. У разі проведення негарантійного (платного) ремонту оплата послуг з транспортування виробу проводиться за рахунок споживача!
7. Гарантійне обслуговування здійснюється в термін, що не перевищує 14 (чотирнадцяти) днів з моменту надходження виробу у СЦ. У разі виникнення, з об'єктивних причин, необхідності у перебуванні виробу на сервісному обслуговуванні понад зазначеного терміну, працівники СЦ повинні повідомити споживачу про період і причини продовження ремонтних робіт.

* Рівномірний знос деталей при відсутності на них ознак заводського браку виробництва (виготовлення, збирання) не дає права споживачу на їх заміну за гарантійними зобов'язаннями і може бути визначений лише після діагностики, проведеної у СЦ фахівцем, що має для цього відповідну кваліфікацію та інструмент.

Виробник не несе відповідальності за неправильне застосування в цілях і умовах, не передбачених для цього товару та за пошкодження або збиток, що виникли внаслідок неправильної експлуатації.

Умови зберігання вказані на упаковці чи в інструкції з експлуатації виробу.

Відрізний талон №1 Печатка СЦ

Номер наряд-замовлення	
Дата звернення	
Дата ремонту	
Майстер	
Несправність	
Підпис майстра	

Відрізний талон №2 Печатка СЦ

Номер наряд-замовлення	
Дата звернення	
Дата ремонту	
Майстер	
Несправність	
Підпис майстра	