Імпортер/уповноважений представник на території України: ТОВ «СІГМА. УКРАЇНА» ТМ «Sigma»
Україна, 61176, Харків, вул. Єнакіївська, 19/318
Виробник: Шанхай Даймонд Трейдинг ЛТД,
1602 Мингшен бізнес плаза, 400 Каобао роад, 200233, Шанхай, Китай

Стенд гідравлічний для зняття і встановлення пружин

ІНСТРУКЦІЯ З ЕКСПЛУАТАЦІЇ

артикул:

6234021

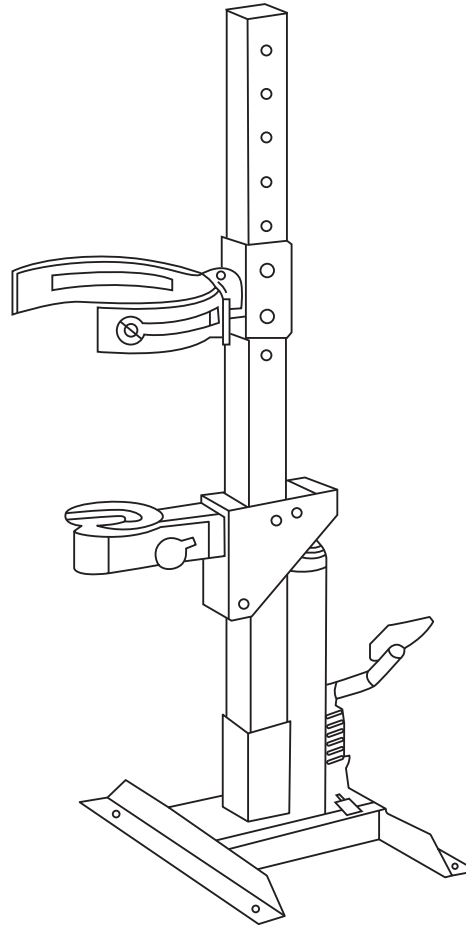

ЗМІСТ

1. Загальний опис 3
2. Зовнішній вигляд 3
3. Комплектація 4
4. Технічні дані 4
5. Правила техніки безпеки 4
6. Експлуатація 4
7. Технічне обслуговування 5
8. Зберігання 5
9. Можливі несправності та способи їх усунення 5
10. Утилізація 6
11. Гарантійні зобов'язання 6
12. Сервіс і консультації по експлуатації 6
13. Особливі відмітки з безпеки експлуатації виробу 7

ШАНОВНИЙ ПОКУПЕЦЬ!

Ми дякуємо Вам за вибір виробів торгової марки «Sigma». Перед експлуатацією виробу обов'язково ознайомтеся з цією інструкцією. Недотримання правил експлуатації і техніки безпеки може призвести до виходу з ладу виробу і завдати шкоди здоров'ю. У разі недотримання правил, викладених у цій інструкції, виріб може бути знято з гарантійного обслуговування!

УВАГА!

› Уважно прочитайте інструкцію з експлуатації перед тим, як починати роботу з виробом.

› Працюючи з виробом завжди керуйтеся вказівками з безпеки, що містяться в цій інструкції.

› Категорично забороняється вносити зміни в конструкцію виробу.

Стенд гідравлічний для зняття і установки пружин ТМ «Sigma» (далі – стенд) за своєю конструкцією та експлуатаційними характеристиками відповідає вимогам Технічного регламенту безпеки машин, затверджений Постановою КМУ №62 від 30.01.2013р.

З Декларацією відповідності і документами щодо виробу можна ознайомитися на сайті **sigma.ua** і вони додаються до супровідної документації.

Виробник залишає за собою право вносити зміни в конструкцію і комплектацію без додаткового узгодження і повідомлення.

1. ЗАГАЛЬНИЙ ОПИС

Стенд використовується для зняття пружин з високим коефіцієнтом пружності. Однією з областей застосування стенду – є зняття пружин при ремонті автомобільних амортизаторів.

2. ЗОВНІШНІЙ ВИГЛЯД

1	Регулювальний гвинт
2	Тримач осі
3	Нижня опора
4	Барашкова гайка
5	Тримач пружини
6	Гвинт
7	Верхня опора
8	Гайки
9	Вертикальна стійка
10	Шток силового блоку
11	Силовий блок
12	Педаль
13	Опорна лапа
14	Педаль спуску тиску

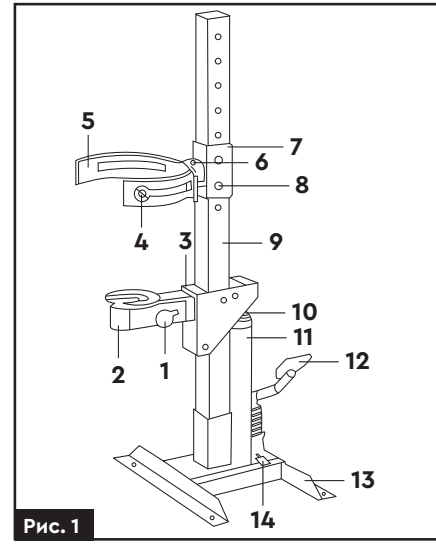

Рис. 1

3. КОМПЛЕКТАЦІЯ

Стенд гідравлічний для зняття і встановлення пружин	1 шт
Інструкція з експлуатації	1 шт

4. ТЕХНІЧНІ ДАНІ

Номінальне зусилля, т	1
Діапазон довжини стиснення, мм	210–570
Робочий хід штока, мм	325
Розмір пружини, що стискається, мм	101.6–254
Діаметр пружини, що стискається, мм	400
Маса нетто, кг	31
Маса брутто, кг	36

5. ПРАВИЛА ТЕХНІКИ БЕЗПЕКИ

› Не перевантажуйте циліндр. Перевантаження може пошкодити або повністю вивести з ладу циліндр.
› Забороняється вносити зміни в конструкцію циліндру.
› Не витягуйте понад норму силовий гідроциліндр, бо поршень може випасти з циліндра.
› При витягуванні сполучних деталей клапанів, завжди вставляйте на їх місце пилозахисний ковпачок для захисту системи від забруднення.

Порушення цих правил безпеки може заподіяти шкоду здоров'ю, викликати пошкодження виробу!

6. ЕКСПЛУАТАЦІЯ

Підготовка до роботи

1. Розпакуйте стенд.
2. За допомогою педалі спуску тиску **(12)**, повністю опустіть шток силового блоку **(10)**.
3. Встановіть вертикальну стійку **(9)**, закріпивши опорні лапи **(13)**
4. Акуратно змастіть вертикальну стійку **(9)** з усіх боків (олива не повинна бути густою).
5. Одягніть на вертикальну стійку **(9)** нижню опору **(3)** і рухайте її доти, поки вона не опуститься на шток силового блоку **(10)**.
6. Рухайте верхню опору **(7)** доти, поки два отвори на стійці не співпадуть з двома отворами верхньої опори. Надійно закріпіть це з'єднання болтами і гайками **(8)**.
7. Встановіть тримач пружини **(5)** на верхній опорі **(7)**, зафіксувавши його гвинтом **(6)**.
8. Прикріпіть фіксатор осі **(2)** на нижній опорі **(3)** за допомогою регулювального гвинта **(1)**.

Порядок роботи

9. Злегка послабте центральну гайку амортизатора. Не намагайтеся видалити гайку, заздалегідь не стиснувши пружину.
10. Очистіть пружину від бруду.
11. Повністю опустіть шток силового блоку за допомогою педалі спуску.
12. Встановіть амортизатор нижньою чашкою в нижню опору і зафіксуйте його вісь тримачем осі.

13. Підніміть верхню опору на висоту пружини амортизатора і зафіксуйте положення двома болтами і гайками.
14. По діаметру пружини зберіть тримач пружини, фіксуючи положення баранчиковими гайками.
15. Закріпивши верхні витки пружини, можете починати качати педаль до повного стиснення пружини. Тепер можна відкрутити центральну гайку амортизатора.
16. Після зняття гайки, повільно натискаючи педаль спуску, приведіть пружину в початковий стан. Тепер можна видалити пружину і провести ремонтні роботи.
17. Для установки пружини виконайте операції в тому ж порядку, як і при знятті пружини.

7. ТЕХНІЧНЕ ОБСЛУГОВУВАННЯ

› До технічного обслуговування виробу допускаються особи, що мають відповідний досвід і кваліфікацію на компетентне виконання таких робіт.
› Щоденно і перед використанням здійснюйте огляд виробу, його елементів на предмет пошкодження чи поломок.
› Перевіряйте гідравлічну систему кожні 3 місяці, щоб переконатися у відсутності корозії.
› Якщо корозія все-таки виявлена, зачистіть місце корозії і протріть тканиною, змоченою оливою.
› Періодично змащуйте рухомі частини виробу. Для змащення використовуйте будь-яку моторну оливу.
› Не використовуйте бензин, розчинники та абразивні речовини для очищення виробу. Вони може спричинити гумові ущільнення, що викличе протікання оливи.

8. ЗБЕРІГАННЯ

› Якщо виріб не використовується тривалий час, завжди зберігайте його в складеному положенні.
› Зберігайте виріб на рівній поверхні в чистому і сухому місці.
› Всі рухомі частини тримайте в чистоті і регулярно змащуйте.
› Зберігати новий виріб найкраще в пакувальній тарі, яка забезпечує необхідний захист від впливу механічних зовнішніх факторів.
› Зберігати виріб рекомендується у приміщенні, яке добре провітрюється, при температурі повітря від +10 °C до +30 °C та відносній вологості повітря не більше 70 %.

9. МОЖЛИВІ НЕСПРАВНОСТІ ТА СПОСОБИ ЇХ УСУНЕННЯ

Несправність	Можлива причина	Метод усунення
З циліндра витікає гідравлічна рідина	Зношені або пошкоджені прокладки	Замініть зношені прокладки.
	Перехідник не затягнутий	Очистіть та змастіть вхідний отвір і затягніть перехідник.
	Зношений сальник	Замінити зношений сальник

Несправність	Можлива причина	Метод усунення
Поршень циліндра не висувається	Перехідник не затягнутий	Затягніть перехідник.
	Знижена кількість гідравлічної рідини у циліндрі	Додайте рідину в гідравлічну систему насоса.
	Гідравлічна рідина протікає у циліндрі	Замініть прокладки.
Поршень циліндра висувається частково	Знижена кількість гідравлічної рідини у циліндрі	Долийте рідину в циліндр.
	Недостатнє завантаження гідравлічної системи	Використовуйте відповідне обладнання.
Поршень циліндра висувається повільніше, ніж зазвичай	Перехідник не затягнутий	Затягніть перехідник.
	Гідравлічна лінія затиснута або пошкоджена	Усуньте перетискання лінії.
	Не працює гідравлічний насос	Замініть насос або зверніться до сервісного центру.
	Рідина в циліндрі протікає	Замініть прокладки.

10. УТИЛІЗАЦІЯ

Виріб, що був виведений з експлуатації, підлягає окремому зберіганню та утилізації відповідно до природоохоронного законодавства.

Звертайтеся до спеціалізованих організацій, що займаються збором сировини для подальшої вторинної переробки.

11. ГАРАНТІЙНІ ЗОБОВ'ЯЗАННЯ

Гарантійний строк – **12 місяців** з дати продажу. Підтвердженням покупки є коректно заповнений гарантійний талон.
Всі роботи по ремонту виробу повинні виконуватися тільки фахівцями авторизованого сервісного центру компанії, що надає гарантію на виріб.

Гарантійний строк обчислюється з дня продажу виробу покупцеві. Гарантія поширюється на всі види виробничих і конструктивних дефектів.

12. СЕРВІС І КОНСУЛЬТАЦІЇ ПО ЕКСПЛУАТАЦІЇ

Якщо виріб потребує сервісного обслуговування (ремонту), обов'язково необхідно зареєструвати заявку на ремонт та відправити виріб до найближчого сервісного центру.

Заявку можна подати:
› за контактними телефонами найближчого до вас сервісного центру;
› на сайті **sigma.ua**.

Також, в сервісному центрі із задоволенням проконсультують стосовно застосування, налаштування або ремонту Вашого виробу.

Україна

Сервісний центр у місті **Харків**:
+38 (099)-663–94–83
+38 (067)-740–91–02

Сервісний центр у місті **Київ**:
+38 (067)-691–16–36

Сервісний центр у місті **Вінниця**:
+38 (050)-196–56–93

Сервісний центр у місті **Львів**:
+38 (050)-155–75–87

Створити заявку на ремонт:

Повна покрокова інструкція:

Інформація щодо запчастин:

13. ОСОБЛИВІ ВІДМІТКИ З БЕЗПЕКИ ЕКСПЛУАТАЦІЇ ВИРОБУ

	Уважно ознайомтеся з даним пунктом.
	Перед використанням ознайомтеся з інструкцією.
	Використовуйте засоби захисту очей.
	Одягайте захисне взуття під час роботи.
	Одягайте захисні рукавиці під час роботи.
	Не викидати! Здати в спеціальний пункт прийому.
	Знак відповідності технічним регламентам, що діють на території України.

sigma.ua

Гарантійний талон

Виріб		**Артикул**	
Серійний номер		**Строк гарантії**	
Торговельна організація		**Дата продажу**	

Адреса торговельної організації: _____

_____

_____

Телефон торговельної організації: _____

_____

Печатка торговельної організації:

Підпис продавця: _____

Перед відправкою виробу до сервісного центру (далі – СЦ), ОБОВ'ЯЗКОВО зареєструйте Заявку на ремонт по телефону СЦ або на сайті. Товар, відправлений до СЦ, без зареєстрованого номера Заявки на ремонт не приймається.

Сервісні центри:
https://sigma.ua/servis/

Інструкція з передачі виробу до СЦ:

Україна

Сервісний центр м. Харків
+38 (099)-663-94-83
+38 (067)-740-91-02

Сервісний центр м. Київ
+38 (067)-691-16-36

Сервісний центр м. Вінниця
+38 (050) 196 56 93

Сервісний центр м. Львів
+38 (050) 155 75 87

З інформацією в цьому гарантійному талоні ознайомлений(на), всі умови приймаю. Зовнішній вигляд і комплектність виробу перевірив(ла). Претензій до якості та комплектації виробу не маю.

Підпис продавця: _____ **Підпис покупця:** _____

П.І.Б. покупця: _____

Контактний телефон та адреса покупця: _____

Документом, що дає право на проведення гарантійного (безкоштовного) ремонту виробу, є Гарантійний талон, що додається до виробу.

Завод-виробник дає гарантію працездатності виробу протягом усього гарантійного терміну з дня продажу виробу кінцевому споживачеві, про що робляться відповідні записи у гарантійному талоні з обов'язковим зазначенням:

- найменування виробу;
- артикулу виробу;
- серійного номеру виробу (якщо не вказано заводом-виробником, можна вказувати: «без номера»);
- дати продажу у форматі: ДД.ММ.РРРР;
- найменування торговельної організації або продавця, який відкрив упаковку, виробу, перевірив комплектність і справність, з обов'язковим зазначенням П.І.Б. продавця і його підписом (або штампом, де вказана вся необхідна інформація про продавця);
- П.І.Б. продавця;
- адреси та контактного телефону покупця.

Гарантійний талон, не повністю або невідповідно оформлений, який містить виправлення або нерозбірливі написи, вилучається працівниками СЦ, а виріб позбавляється гарантії.

Гарантійний ремонт здійснюється авторизованими СЦ. Претензії від третіх осіб не приймаються!

УВАГА! Перед початком використання виробу уважно ознайомтесь з інструкцією з експлуатації!

Умови гарантії не передбачають профілактику, чищення, сушіння виробів. Вироби приймаються для розгляду рекламації, здійснення ремонту або діагностики ТІЛЬКИ В ЧИСТОМУ ВИГЛЯДІ.

Відрізний талон №1 Печатка фірми-продавця

Виріб	
Артикул	
Серійний номер	
Гарантійний строк	
Фірма-продавець	
Дата продажу	

Відрізний талон №2 Печатка фірми-продавця

Виріб	
Артикул	
Серійний номер	
Гарантійний строк	
Фірма-продавець	
Дата продажу	

ГАРАНТІЇ НЕ ПОШИРЮЮТЬСЯ НА ВИРОБИ, ЯКІ МАЮТЬ:

- механічні пошкодження елементів управління;
- сліди несанкціонованого розкриття та (або) ремонту;
- сильні зовнішні або внутрішні забруднення;
- зовнішні пошкодження корпусу або інших елементів виробу, які виникли внаслідок неправильного зберігання або транспортування;
- пошкодження, що виникли внаслідок використання виробу не за призначенням, що є грубим порушенням вимог інструкції з експлуатації;
- поломки, що виникли внаслідок інтенсивної і тривалої експлуатації виробу, тобто повним відпрацюванням ресурсу виробу*;
- сліди впливу на виріб стихійних факторів (опадів, пожежі, вибуху, удару блискавки тощо);
- сліди експлуатації виробу в агресивних хімічних середовищах і перепадів напруги в електричних мережах;
- сліди перегріву виробу внаслідок засміченості виробу та вентиляційних каналів і отворів пилом, сміттям, брудом тощо);
- в разі використання комплектуючих і витратних матеріалів не передбачених заводом-виробником.

НЕ ПІДЛЯГАЮТЬ ГАРАНТІЙНОМУ ОБСЛУГОВУВАННЮ РЕГЛАМЕНТНІ РОБОТИ, ПЕРЕДБАЧЕНІ ЗАВОДОМ-ВИРОБНИКОМ:

- заміна мастила та інших експлуатаційних рідин;
- заміна деталей і вузлів, що піддаються впливу абразивного зносу;
- роботи, які мають циклічний (сезонний) характер. Наприклад, консервація (роботи, пов'язані з підготовкою до тривалого зберігання), заміна мастила/оливи та інших експлуатаційних рідин при переході на осінньо-зимовий період експлуатації виробу.

УВАГА! Забороняється експлуатація виробів з ознаками несправностей (сильне іскріння, нестандартні вібрації тощо). У разі виявлення ознак несправності, будь ласка, зверніться у СЦ!

Позбавляється права на гарантійне обслуговування виріб, поломка якого виникла через несвоєчасну заміну швидкозношуваних деталей або вузла (наприклад, гумової манжети, механічного ущільнення), що призвело, в свою чергу, до потрапляння рідини всередину електричної частини електродвигуна!

ПОРЯДОК ПРОВЕДЕННЯ ГАРАНТІЙНОГО ОБСЛУГОВУВАННЯ:

1. При виявленні явних ознак поломки або дефекту виробу, споживачу необхідно звернутися до СЦ по телефону або на сайті і зареєструвати Заявку на ремонт. При оформленні Заявки на ремонт вказати детальну інформацію про виявлений дефект виробу. Узгодити відправку виробу з працівником СЦ, вказати номер Заявки на ремонт у відправленні.
2. Виріб має бути доставлений у СЦ з правильно заповненим гарантійним талоном в оригінальній упаковці, з усіма інструкціями і комплектуючими. В іншому випадку, претензії на гарантійне обслуговування не розглядаються!
3. Гарантійний ремонт проводиться безкоштовно, шляхом заміни або ремонту дефектного вузла. Замінені дефектні вузли і деталі переходять у власність компанії.
4. Гарантійний строк продовжується на термін перебування виробу у СЦ.
5. При відмові в гарантійному ремонті СЦ зобов'язаний, на вимогу споживача, надати Акт технічної комісії з повним описом причини відмови. Після узгодження зі споживачем, виріб буде зібрано до початкового (але неробочого) стану і відправлено споживачу.
6. Оплата послуг з доставки і транспортування виробу від споживача у СЦ і назад, у разі гарантійного ремонту, проводиться за рахунок компанії. У разі проведення негарантійного (платного) ремонту оплата послуг з транспортування виробу проводиться за рахунок споживача!
7. Гарантійне обслуговування здійснюється в термін, що не перевищує 14 (чотирнадцяти) днів з моменту надходження виробу у СЦ. У разі виникнення, з об'єктивних причин, необхідності у перебуванні виробу на сервісному обслуговуванні понад зазначеного терміну, працівники СЦ повинні повідомити споживачу про період і причини продовження ремонтних робіт.

* Рівномірний знос деталей при відсутності на них ознак заводського браку виробництва (виготовлення, збирання) не дає права споживачу на їх заміну за гарантійними зобов'язаннями і може бути визначений лише після діагностики, проведеної у СЦ фахівцем, що має для цього відповідну кваліфікацію та інструмент.

Виробник не несе відповідальності за неправильне застосування в цілях і умовах, не передбачених для цього товару та за пошкодження або збиток, що виникли внаслідок неправильної експлуатації.

Умови зберігання вказані на упаковці чи в інструкції з експлуатації виробу.

Відрізний талон №1 Печатка СЦ

Номер наряд-замовлення	
Дата звернення	
Дата ремонту	
Майстер	
Несправність	
Підпис майстра	

Відрізний талон №2 Печатка СЦ

Номер наряд-замовлення	
Дата звернення	
Дата ремонту	
Майстер	
Несправність	
Підпис майстра	