WETRON

Імпортер/уповноважений представник на території України ТОВ «СІГМА. УКРАЇНА»
Україна, 61176, Харків, вул. Єнакіївська, 19/318
Виробник: Шанхай Даймонд Трейдинг ЛТД,
1602 Мингшен бізнес плаза, 400 Каобао роад, 200233, Шанхай, Китай

Контролер тиску електронний

ІНСТРУКЦІЯ З ЕКСПЛУАТАЦІЇ

артикули:

779734
779735
779736
779737
779755
779756

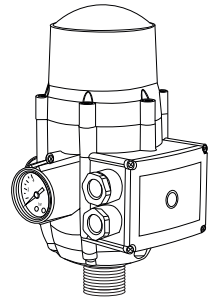

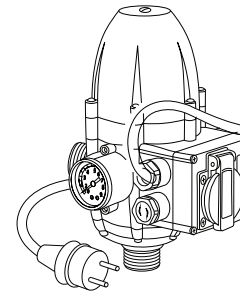

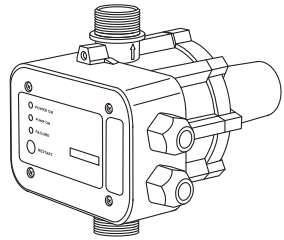

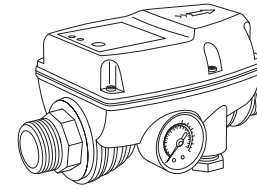

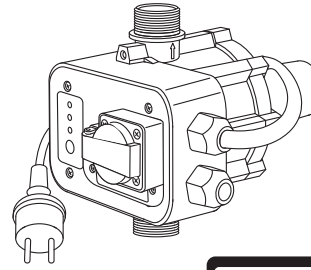

ЕЛЕКТРОННИЙ ГАРАНТІЙНИЙ ТАЛОН

Реєструйте виріб за QR кодом

Оригінал інструкції з експлуатації

ЗМІСТ

1. Загальний опис **3**
2. Зовнішній вигляд **4**
3. Комплектація **6**
4. Технічні дані **6**
5. Правила техніки безпеки **6**
6. Експлуатація **7**
6.1. Загальні правила монтажу **7**
6.2. Типова схема монтажу з глибинним насосом **8**
6.3. Типова схема монтажу з поверхневим насосом та гідроакумулятором **9**
6.4. Типова схема монтажу з поверхневим насосом без гідроакумулятора **9**
6.5. Типова схема підключення з однофазним насосом **10**
6.6. Типова схема підключення контролера арт. **779736** з однофазним насосом **10**
6.7. Підготовка до запуску **10**
6.8. Запуск насоса за допомогою контролера **11**
6.9. Регулювання тиску ввімкнення **11**
7. Технічне обслуговування **12**
8. Можливі несправності та шляхи їх усунення **12**
9. Транспортування та зберігання **13**
10. Утилізація **13**
11. Гарантійні зобов'язання **13**
12. Сервіс і консультації по експлуатації **13**
13. Особливі відмітки з безпеки експлуатації виробу **14**

ШАНОВНИЙ ПОКУПЕЦЬ!

Ми дякуємо вам за вибір ТМ «Wetron». Перед експлуатацією виробу обов'язково ознайомтеся з цією інструкцією. Недотримання правил експлуатації і техніки безпеки може призвести до виходу виробу з ладу і заподіяти шкоду здоров'ю. Інструкція містить інформацію щодо експлуатації та технічного обслуговування контролера тиску електронного. Інструкція вважається невід'ємною частиною виробу і у випадку перепродажу повинна залишатися з виробом.

Перед установкою необхідно уважно прочитати цю інструкцію і звернути увагу на запобіжні заходи і вказівки у цій інструкції.

Контролер за своєю конструкцією та експлуатаційними характеристиками відповідає вимогам:

› Технічного регламенту з електромагнітної сумісності обладнання, затверджений По становою КМУ № 1077 від 16.12.2015р;

› Технічного регламенту низьковольтного електричного обладнання, затверджений Постановою КМУ № 1067 від 16.12.2015р.

З Декларацією відповідності і документами щодо виробу можна ознайомитися на сайті **sigma.ua** і вони додаються до супровідної документації.

Виробник залишає за собою право вносити зміни в конструкцію без додаткового узгодження та повідомлення.

1. ЗАГАЛЬНИЙ ОПИС

Контролер тиску електронний (далі – контролер) призначений для систем автоматичного підтримання постійного тиску. Контролер, зазвичай, використовується в традиційних системах водопостачання, і монтується безпосередньо на напірному патрубку поверхневих насосів, проте, його можна встановлювати в будь-якому місці напірного трубопроводу, як поверхневих, так і глибинних насосів.

Основною перевагою контролера є те, що в поєднанні з насосами він створює стабільний тиск у системі. Крім цього, він відрізняється високою надійністю і функціональністю, маючи малі розміри.

Контролер обладнаний вбудованим датчиком протоку, гасителем гідроударів, манометром (залежно від комплектації), електронною платою керування і кнопкою перезапуску.

Використання плати керування контролера дозволяє знизити існуючий в гідропневматичних станціях перепад тиску між інтервалом ввімкнення та вимкнення насоса та дозволяє створити стабільний тиск у системі водопостачання. Це дуже важливо в системах з подачею гарячої води від проточного електроводонагрівача та подібних приладів, оскільки коливання тиску в системі водопостачання призводять до змін температури нагріву води, що проходить через бойлер.

Контролер дозволяє уникнути частих пусків насоса, які спостерігаються в станціях з електромеханічними реле тиску, тим самим, контролер дозволяє зменшити шкідливий вплив пускових струмів на обмотки електродвигуна насоса.

Контролер обладнаний захистом від:

› роботи з «сухим» ходом (нестачі води);

› під час роботи із закритою засувкою (за відсутності витрати води з точок споживання насос вимикається приблизно через 8 – 12 секунд, залежно від моделі).

Насос залишається ввімкненим весь час, поки кран залишається відкритим.

Суворо дотримуйтесь інструкції з експлуатації насосу, правильно підбирайте обладнання та схему монтажу. Вибираючи насос, враховуйте, що в місці розміщення контролера насос повинен створювати тиск не менше 2,5 бар працюючи на закриту засувку (за відсутності витрати води).

Контролер може бути встановлений поза приміщенням, за умови забезпечення належного захисту для запобігання негативного впливу погодних умов, а також впливу конденсату.

Зверніть увагу, що вимкнення насоса відбувається не за значенням тиску, а через припинення протоку через електронний контролер. Потік через систему водопостачання не припиниться доти, поки по всій довжині системи не буде досягнуто однакове значення тиску!

2. ЗОВНІШНІЙ ВИГЛЯД

Арт. 779734 (рис. 1)

1	Вхідний патрубок
2	Манометр
3	Вихідний патрубок
4	Панель керування
5	Розетка для електроживлення насоса
6	Кабель електроживлення вхідний з вилкою

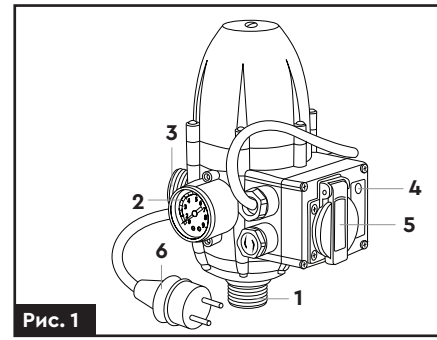

Рис. 1

Арт. 779735 (рис. 2)

1	Вхідний патрубок
2	Манометр
4	Панель керування
5	Гермовхід для кабелю електроживлення насоса

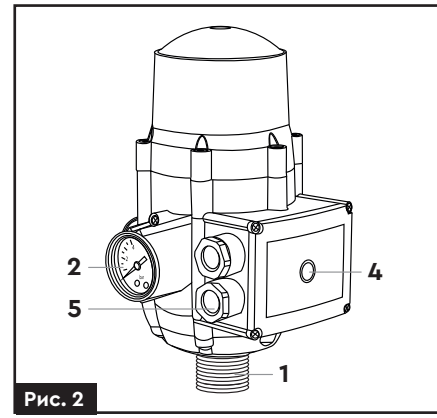

Рис. 2

Арт. 779736 (рис. 3)

1	Вхідний патрубок
2	Манометр
3	Панель керування
4	Вихідний патрубок
5	Гермовходи для кабелю електроживлення насоса та мережевого кабелю електроживлення

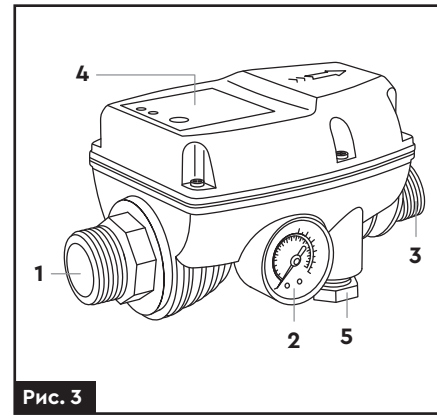

Рис. 3

07082026

Арт. 779737, 779755 (рис. 4)

1	Вхідний патрубок
2	Вихідний патрубок
3	Гермовхід для мережевого кабелю електроживлення
4	Гермовхід для кабелю електроживлення насоса
5	Панель керування

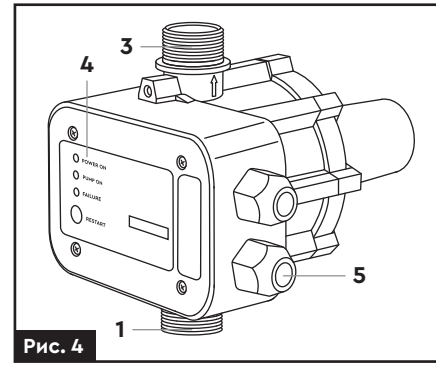

Рис. 4

Арт. 779756 (рис. 5)

1	Вхідний патрубок
2	Розетка для під'єднання насосу
3	Панель керування
4	Вихідний патрубок
5	Кабель живлення з вилкою

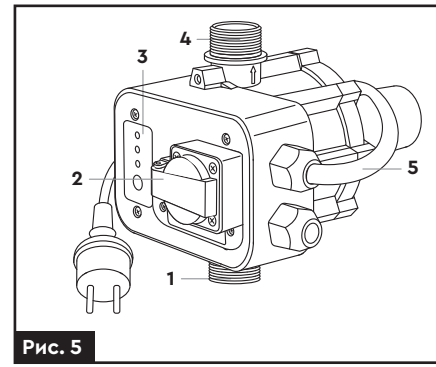

Рис. 5

Панель керування арт. 779735, 779736, 779737 (рис. 6)

1	Індикатор ввімкнення електроживлення (зелений світлодіод)
2	Індикатор роботи насоса (помаранчевий світлодіод)
3	Індикатор аварійного стану роботи (червоний світлодіод)
4	Кнопка перезапуску

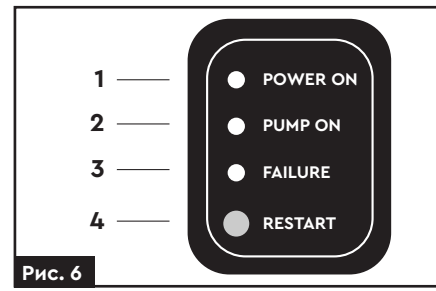

Рис. 6

3. КОМПЛЕКТАЦІЯ

Контролер тиску електронний	1 шт.
Інструкція з експлуатації	1 шт.

4. ТЕХНІЧНІ ДАНІ

Артикул	**779734**	**779735**	**779736**	**779737**	**779755**	**779756**
Тиск ввімкнення, бар	1,5 – 3,0			1,5	1,5 – 3,0	
Максимальна потужність насоса, кВт	1,1					
Максимальний робочий струм, А	10					
Номінальна напруга, В	U 1 ~ 230 ± 10% В					
Номінальна частота, Гц	50					
Максимальний тиск, бар	10					
Ступінь захисту	IP54	IP65				IP54
Різьба вхідного/вихідного патрубків (М – зовнішня різьба)	1″ М × 1″ М					
Функція захисту від роботи з «сухим» ходом	Так					
Автоввімкнення та збереження налаштувань при появі напруги	Так					
Наявність манометру	Так			Немає		
Максимальна температура рідини, °С	+ 60					
Максимальна температура навколишнього середовища, °С	+ 40					
Маса, кг	1,5	1,1	0,5	1,1		1,2
Довжина, м	0,18	0,15	0,20	0,23		0,27
Ширина, м	0,23	0,23	0,10	0,18		
Висота, м	0,13	0,10	0,11	0,17		

5. ПРАВИЛА ТЕХНІКИ БЕЗПЕКИ

Для забезпечення нормальної і безпечної роботи контролера, перед тим, як приступити до його монтажу та експлуатації, уважно прочитайте і виконайте всі вимоги і рекомендації, викладені у цій інструкції.

- Контролер повинен мати надійне заземлення для запобігання ураження електричним струмом.
- Для безпечної роботи контролеру, ланцюг електроживлення рекомендуємо оснастити пристроєм захисного вимкнення (ПЗВ).

- Для підключення обладнання використовуйте дроти згідно вимогам електробезпеки і регіональних стандартів безпеки. Перетин кабелю підбирайте відповідно з навантаженням за допомогою спеціальних таблиць. Застосування кабелів із заниженим перетином може призвести до аварії (займання електропроводки, вигорання контактів, окремих елементів або цілих електронних плат)!
- Не допускайте потрапляння рідини на вилку шнура живлення.
- Не торкайтеся до електричних частин контролера під час роботи.
- Слідкуйте, щоб виріб несподівано не ввімкнули під час монтажу або демонтажу. В цьому випадку, і у разі тривалого простою, завжди тримайте мережевий тумблер вимкненим, а елементи запірної арматури на трубопроводі – закритими.
- Не встановлюйте контролер у сирому приміщенні або там, куди може потрапити рідина.
- Встановлюйте контролер та ланцюг електроживлення в недоступному для дітей місці.
- У разі падіння температури навколишнього середовища нижче +4 °C, або в разі тривалого простою контролера, гідросистема може бути пошкоджена – може статися розрив в системі, де повинна циркулювати вода, через неспроможність перекачування води яка замерзла.
- Вода, що перекачується, може бути гарячою і під високим тиском, тому, перш ніж демонтувати контролер, перекрийте елементи запірної арматури на трубопроводі, щоб уникнути можливих травм.
- Параметри мережі живлення повинні співпадати з параметрами, зазначеними в табличці на корпусі контролера.
- Не допускається перекачування будь-яких легкозаймистих, вибухонебезпечних або газифікованих рідин.
- Щоб уникнути витоків, пошкодження обладнання та ураження електричним струмом, через потрапляння води або комах усередину пристрою, загерметизуйте отвори для дротів після підключення електричних кабелів.
- Ніколи не виконуйте жодних операцій з пристроєм мокрими руками.
- Не мийте контролер водою, оскільки це може призвести до ураження електричним струмом або виникненню займання.
- Фірмові запасні вузли і деталі, а також дозволені до використання заводом-виробником комплектуючі забезпечують надійність експлуатації. Застосування вузлів і деталей інших виробників може викликати відмову виробника нести гарантійні зобов'язання за виниклі в результаті цього наслідки або пошкодження майна, обладнання!
- Категорично заборонено виконувати переобладнання або модифікацію виробу.

6. ЕКСПЛУАТАЦІЯ

6.1. Загальні правила монтажу

- Перед підключенням контролера до мережі живлення, поверхневі насоси необхідно заповнювати водою відповідно до інструкції з експлуатації насосів.
- Слід пам'ятати, що в установках з використанням магістрального водопостачання або з використанням систем підпору води гідростатичний тиск і тиск, що створюється насосом, підсумовується. Тому, необхідно стежити за тим, щоб загальний тиск не перевищував той тиск, який здатний витримати корпус контролера або насос.
- Діаметр трубопроводу повинен бути рівним або більшим, ніж діаметр вихідного патрубка контролера.
- Вага трубопроводів не повинна впливати на контролер.
- Рекомендується використовувати гнучкий антивібраційний шланг відповідного діаметру.
- Пряме підключення до жорсткого трубопроводу може пошкодити деякі деталі контролера.
- Дуже важливо, щоб трубопроводи були абсолютно герметичні.
- Контролер не має вбудованого зворотнього клапана – це датчик протоку. Тому, необхідно додатково обладнати всмоктуючий трубопровід зворотним клапаном.
- На ділянці між контролером тиску і насосом, що використовується, заборонено

встановлення будь-якого елементу водорозбірної арматури (у тому числі зворотного клапана, водорозбірного крана).
› Електричний ланцюг повинен мати надійне заземлення для запобігання ураження електричним струмом у разі короткого замикання в ланцюзі підключення насоса.
› Електропідключення насоса варто виконувати тільки згідно з наведеними схемами, використовуючи електрокабель довжиною не менш 0,5 м відповідного перетину.
› Для захисту електричної частини обладнання, рекомендуємо встановити стабілізатор напруги.
› Для підключення контролера і насоса до електроживлення необхідно використовувати двополюсний вимикач відповідного номіналу, обладнаний контактною групою з відстанню між контактами більше 3 мм.
› Для підключення контролера до трифазного електродвигуна насоса або однофазного з силою струму більше 10 А, чи максимальною потужністю понад 1,1 кВт, електричне з'єднання необхідно робити через електромагнітний контактор!
› Рекомендуємо встановлення диференціального вимикача зі струмом вимкнення, рівним 30 мА.

6.2. Типова схема монтажу з глибинним насосом

1	Насос
2	Напірний (вихідний) трубопровід
3	Мережевий кабель електроживлення
4	Автоматичний контролер тиску
5	З'єднувач з 3 виводами
6	Гідроакумулятор
7	Кран на напірному трубопроводі
8	Напірний трубопровід

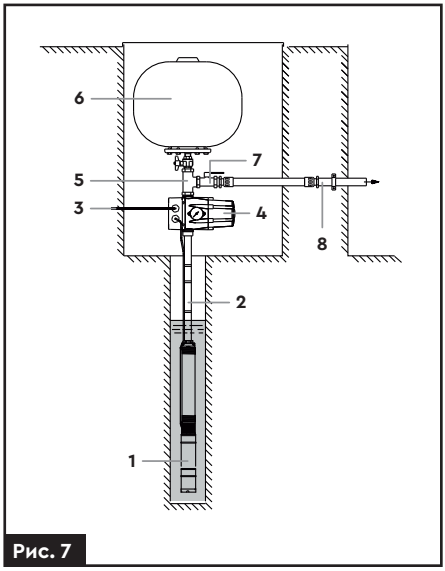

Рис. 7

6.3. Типова схема монтажу з поверхневим насосом та гідроакумулятором

1	Насос
2	Всмоктуючий (вхідний) трубопровід
3	Мережевий кабель електроживлення
4	Автоматичний контролер тиску
5	З'єднувач з 3 виводами
6	Гідроакумулятор
7	Кран на напірному трубопроводі
8	Напірний (вихідний) трубопровід
9	Зворотний клапан з фільтром грубого очищення

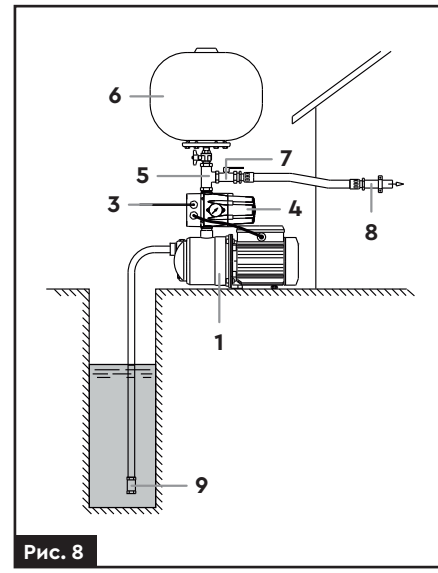

Рис. 8

6.4. Типова схема монтажу з поверхневим насосом без гідроакумулятора

1	Насос
2	Всмоктуючий (вхідний) трубопровід
3	Мережевий кабель електроживлення
4	Автоматичний контролер тиску
5	З'єднувач з трьома виводами
6	Кран на напірному трубопроводі
7	Напірний (вихідний) трубопровід
8	Зворотний клапан з фільтром грубого очищення

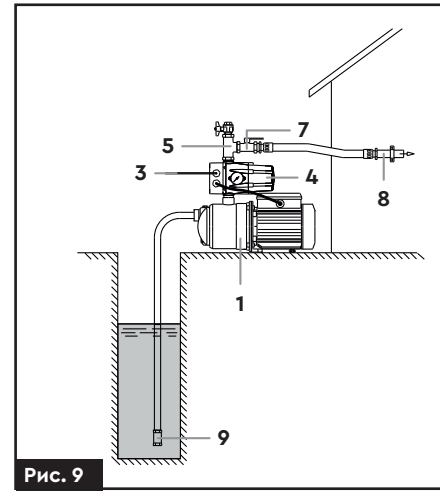

Рис. 9

6.5. Типова схема підключення з однофазним насосом

Для однофазного насоса сила струму не може бути більшою за 10 А, а максимальна потужність електродвигуна не повинна перевищувати 1,1 кВт.

L	Фазний дріт (чорний)
N	Нульовий дріт (синій)
⏚	Заземлюючий дріт (жовто-зелений)
U	Нульовий дріт електродвигуна
V	Фазний дріт електродвигуна
M	Електродвигун

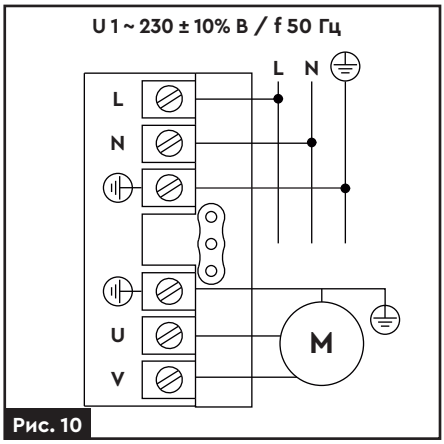

Рис. 10

Підключення контролера до електродвигуна можна проводити за допомогою розетки, яка розташована на деяких моделях на лицьовій стороні контролера.

Також підключення кабелів електроживлення двигуна насоса можливе безпосередньо до відповідних клем плати контролера.

6.6. Типова схема підключення контролера арт. 779736 з однофазним насосом

L	Фазний дріт (чорний)
N	Нульовий дріт (синій)
⏚	Заземлюючий дріт (жовто-зелений)
N1	Нульовий дріт електродвигуна
L1	Фазний дріт електродвигуна
M	Електродвигун

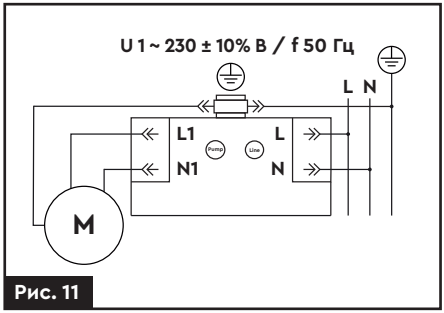

Рис. 11

6.7. Підготовка до запуску

Контроль перед запуском

Перед першим пуском переконайтеся, що:

- Насос і контролер встановлені відповідно до вимог заводу-виробника, викладених в інструкціях з експлуатації;
- Вал насоса обертається вільно. Для перевірки проверніть крильчатку охолодження через вентиляційні отвори кожуха вентилятора для поверхневих насосів, а для заглибних – короткочасно (не більше 1 – 2 секунд) ввімкніть електроживлення, використовуючи режим ручного пуску контролера.
- Корпус насосної частини насоса заповнений водою, відповідно до вимог інструкції з експлуатації насоса;
- Система водопостачання не має протікання в ущільненнях і стиках, тобто герметична.

6.8. Запуск насоса за допомогою контролера

1. Ввімкніть насос та контролер до електромережі.
2. Контролер ввімкнеться автоматично, і через деякий час насос створить необхідний тиск у системі водопостачання.
3. Відкрийте всі крани в системі водопостачання для видалення повітряних пробок із системи.
4. Після видалення повітря із системи водопостачання, закрийте крани.
5. Якщо система водопостачання підключена неправильно і в магістралях відсутня вода – контролер автоматично (приблизно через 8 – 10 секунд) вимкне насос – спрацює функція захисту від роботи з «сухим» ходом.
6. Після усунення причин вимкнення повторіть запуск, для чого натисніть і утримуйте протягом 3 – 10 секунд кнопку **«RESTART»**, розташовану на панелі керування контролера.

6.9. Регулювання тиску ввімкнення

Зміна заводських налаштувань тиску ввімкнення може суттєво погіршити умови експлуатації!

Гвинт регулювання (для відповідних моделей) з пазом під пряму викрутку, для зміни значень тиску ввімкнення, розташований на верхній частині корпусу (для арт. **779736** під верхньою кришкою контролера).
Напрями зміни тиску вказані біля регулювального гвинта стрілками і знаками **«+»** та **«-»**.
Коли відкрити водопровідний кран, контролер запускає насос, який залишається без уваги весь час, поки кран залишається відкритим.
Коли закрити водопровідний кран, через 8 – 12 секунд, контролер вимкне електроживлення від двигуна насоса і система керування перейде в стан очікування.

Нестача води у системі

У разі нестачі води у всмоктувальній магістралі, контролер:

1. Розпізнає аварію. Засвітиться червоний світлодіод **«FAILURE»**.
2. Вимкне електроживлення двигуна насоса – спрацює функція захисту від роботи насоса з «сухим» ходом.

Після усунення причини зупинки насоса, для поновлення нормального функціонування, натисніть кнопку **«RESTART»** та утримуйте протягом 3 - 10 секунд.

Тимчасове вимкнення електроенергії

У разі тимчасового вимкнення електроенергії, контролер автоматично запустить насос коли буде відновлено електропостачання.

Регулювання значення тиску ввімкнення

Тиск, що створюється насосом, повинен бути не більше 10 бар, і не нижче 2,2 бар. У разі зниження тиску до значення менше ніж 2,2 бар, спрацьовує функція захисту від роботи з «сухим» ходом.
Значення тиску ввімкнення насоса регулюється в незначних межах від 1,5 до 3,0 бар (в залежності від модифікації). Це означає, що насос вмикається коли є проток через контролер (наприклад, коли відкритий кран) і відбувається падіння тиску до значення, яке встановлено користувачем (від 1,5 до 3,0 бар).

Значення тиску вимкнення насоса контролером не регулюється!

Робота з підпором

У випадку роботи з підпором, необхідно враховувати існуючий тиск центрального водопроводу і максимальний тиск насоса. Тиск насоса і водопроводу підсумовується і в сумі повинно бути не більше 10 бар.

Висота стовпа рідини

Контролер монтується безпосередньо на напірний патрубок насоса або, за потреби, контролер може бути встановлений на будь-якій відстані від насоса (наприклад, в установках зі свердловинними насосами). Слід пам'ятати, що максимальна висота стовпа рідини над контролером тиску не повинна бути більше значення тиску увімкнення, вираженого в метрах. Обов'язковим є виконання умов: тиск, що створюється насосом саме в точці, де встановлений контролер, повинен бути не нижче встановленого значення тиску ввімкнення. Наприклад, значення тиску ввімкнення, встановлене користувачем 2,2 бар, відповідає напору, рівному 22 метра. Отже, стовп води (по вертикалі) над контролером повинен бути не більше 22 метра. В іншому випадку, змонтуйте контро-

лер на більшій висоті таким чином, щоб стовп води над контролером був менше 22 метрів.

Між насосом і контролером не можна встановлювати будь-які водорозбірні пристрої!

7. ТЕХНІЧНЕ ОБСЛУГОВУВАННЯ

Контролер не потребує спеціального обслуговування, однак, коли існує ризик замерзання води в системі водопостачання за низьких температур, або якщо контролер не буде використовуватися тривалий час. Рекомендуємо злити воду з системи водопостачання, демонтувати контролер, очистити від бруду, висушити і зберігати його в сухому, добре провітрюваному приміщенні.
У разі виникнення будь-якої несправності або пошкодження, ремонт контролера повинен проводитись тільки в умовах сервісного центру!
Періодично, не рідше 1 разу на рік, необхідно проводити перевірку технічного стану контролера і відповідність його параметрів, заявленим заводом-виробником.
Якщо в роботі контролера виявлено відхилення від норми – зверніться до сервісного центру.

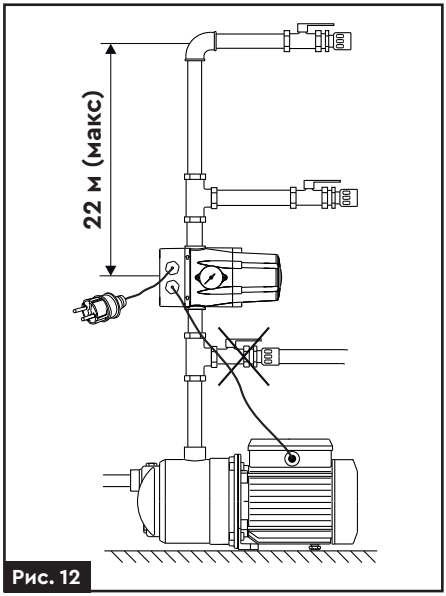

Рис. 12

Роботи по обслуговуванню слід проводити тільки спеціалізованому персоналу!

8. МОЖЛИВІ НЕСПРАВНОСТІ ТА ШЛЯХИ ЇХ УСУНЕННЯ

Опис	Можлива причина	Шляхи усунення
Не вмикається автоматично електричний двигун насоса	Не світиться індикатор **«POWER»**, контролер не підключений до мережі електроживлення	Підключіть контролер до мережі електроживлення.
	Несправна електропроводка підключення насоса	Усуньте несправність.
	Несправний насос	Замініть насос.
Не вмикається автоматично електричний двигун насоса	Спрацювала функція захисту від роботи з «сухим» ходом	Натисніть і утримуйте кнопку **«RESTART»** до моменту запуску насоса. Перевірте систему на наявність протікань.
Не вимикається автоматично електричний двигун насоса у разі припинення водоспоживання	Наявніть значного протікання (2 л/хв і більше) у вихідному трубопроводі	Перевірте герметичність з'єднань та усуньте протікання.
	Вийшов з ладу контролер	Зверніться до сервісного центру.

07082026

9. ТРАНСПОРТУВАННЯ ТА ЗБЕРІГАННЯ

Транспортування

› Транспортування виробу допускається всіма видами транспорту, які забезпечують його збереження відповідно до загальних правил перевезень.
› Подбайте про те, щоб не пошкодити виріб під час транспортування. Не розміщуйте важкі предмети на виробі.
› Під час вантажно-розвантажувальних робіт і транспортування виріб не повинен піддаватись ударам і впливу атмосферних опадів.
› Розміщення і кріплення виробу у транспортних засобах повинні забезпечувати стійке положення вироба і відсутність можливості його переміщення під час транспортування.

Зберігання

› Зберігати виріб рекомендується в приміщенні, яке добре провітрюється, при температурі від +10 °С до +30 °С і відносній вологості повітря не більше 70 %.
› Забороняється зберігати виріб в одному приміщенні з горючими речовинами, кислотами, лугами, мінеральними добривами та іншими агресивними речовинами.

10. УТИЛІЗАЦІЯ

Виріб, що був виведений з експлуатації, підлягає окремому зберіганню та утилізації відповідно до природоохоронного законодавства.

Звертайтеся до спеціалізованих організацій, що займаються збором сировини для подальшої вторинної переробки.

11. ГАРАНТІЙНІ ЗОБОВ'ЯЗАННЯ

Гарантійний строк – **12 місяців** з дня продажу. Підтвердженням покупки є коректно заповнений гарантійний талон.
Всі роботи по ремонту виробу повинні виконуватися тільки фахівцями авторизованого сервісного центру компанії, що надає гарантію на виріб.

Гарантійний строк обчислюється з дня продажу виробу покупцеві. Гарантія поширюється на всі види виробничих і конструктивних дефектів.

12. СЕРВІС І КОНСУЛЬТАЦІЇ ПО ЕКСПЛУАТАЦІЇ

Якщо виріб потребує сервісного обслуговування (ремонту), обов'язково необхідно зареєструвати заявку на ремонт та відправити виріб до найближчого сервісного центру.
Заявку можна подати:

› за контактними телефонами найближчого до вас сервісного центру;
› на сайті **sigma.ua**.

Також, в сервісному центрі із задоволенням проконсультують стосовно застосування, налаштування або ремонту Вашого виробу.

Україна

Сервісний центр у місті **Харкові**:
+38 (099)-663-94-83
+38 (067)-740-91-02
Сервісний центр у місті **Києві**:
+38 (067)-691-16-36
Сервісний центр у місті **Вінниці**:
+38 (050)-196-56-93
Сервісний центр у місті **Львові**:
+38 (050)-155-75-87

Створити заявку на ремонт:

Повна покрокова інструкція:

Інформація щодо запчастин:

13. ОСОБЛИВІ ВІДМІТКИ З БЕЗПЕКИ ЕКСПЛУАТАЦІЇ ВИРОБУ

	Уважно ознайомтеся з даним пунктом.
	Обережно! Електричний струм.
	Заземліть перед підключенням.
	Перед використанням ознайомтеся з інструкцією.
	Знак відповідності технічним регламентам, що діють на території України.
P_{max}	Максимальна потужність P, кВт
DN1	Діаметр вхідного патрубка, " (дюйм).
DN2	Діаметр вихідного патрубка, " (дюйм).
T_{max}	Максимальна температура рідини, °C.
p_{max}	Максимальний тиск, бар.
$p_{ввімк}$	Тиск ввімкнення, бар.
IP	Ступінь захисту.
I_{max}	Максимальний робочий струм, A.
f	Номінальна частота, Гц.
U ~	Номінальна напруга, В.

WETRON®

sigma.ua

Гарантійний талон

Виріб		**Артикул**	
Серійний номер		**Строк гарантії**	
Торговельна організація		**Дата продажу**	

Адреса торговельної організації: _____

_____

Телефон торговельної організації: _____

_____

Печатка торговельної організації:

Підпис продавця: _____

Перед відправкою виробу до сервісного центру (далі – СЦ), ОБОВ'ЯЗКОВО зареєструйте Заявку на ремонт по телефону СЦ або на сайті. Товар, відправлений до СЦ, без зареєстрованого номера Заявки на ремонт не приймається.

Сервісні центри:
https://sigma.ua/servis/

Інструкція з передачі виробу до СЦ:

Україна

Сервісний центр м. Харків
+38 (099)-663-94-83
+38 (067)-740-91-02

Сервісний центр м. Київ
+38 (067)-691-16-36

Сервісний центр м. Вінниця
+38 (050) 196 56 93

Сервісний центр м. Львів
+38 (050) 155 75 87

З інформацією в цьому гарантійному талоні ознайомлений(на), всі умови приймаю. Зовнішній вигляд і комплектність виробу перевірив(ла). Претензій до якості та комплектації виробу не маю.

Підпис продавця: _____ **Підпис покупця:** _____

П.І.Б. покупця: _____

Контактний телефон та адреса покупця: _____

Документом, що дає право на проведення гарантійного (безкоштовного) ремонту виробу, є Гарантійний талон, що додається до виробу.

Завод-виробник дає гарантію працездатності виробу протягом усього гарантійного терміну з дня продажу виробу кінцевому споживачеві, про що робляться відповідні записи у гарантійному талоні з обов'язковим зазначенням:

- найменування виробу;
- артикулу виробу;
- серійного номеру виробу (якщо не вказано заводом-виробником, можна вказувати: «без номера»);
- дати продажу у форматі: ДД.ММ.РРРР;
- найменування торговельної організації або продавця, який відкрив упаковку, виробу, перевірив комплектність і справність, з обов'язковим зазначенням П.І.Б. продавця і його підписом (або штампом, де вказана вся необхідна інформація про продавця);
- П.І.Б. продавця;
- адреси та контактного телефону покупця.

Гарантійний талон, не повністю або невідповідно оформлений, який містить виправлення або нерозбірливі написи, вилучається працівниками СЦ, а виріб позбавляється гарантії.

Гарантійний ремонт здійснюється авторизованими СЦ. Претензії від третіх осіб не приймаються!

УВАГА! Перед початком використання виробу уважно ознайомтесь з інструкцією з експлуатації!

Умови гарантії не передбачають профілактику, чищення, сушіння виробів. Вироби приймаються для розгляду рекламації, здійснення ремонту або діагностики ТІЛЬКИ В ЧИСТОМУ ВИГЛЯДІ.

Відрізний талон №1 Печатка фірми-продавця

Виріб	
Артикул	
Серійний номер	
Гарантійний строк	
Фірма-продавець	
Дата продажу	

Відрізний талон №2 Печатка фірми-продавця

Виріб	
Артикул	
Серійний номер	
Гарантійний строк	
Фірма-продавець	
Дата продажу	

ГАРАНТІЇ НЕ ПОШИРЮЮТЬСЯ НА ВИРОБИ, ЯКІ МАЮТЬ:

- механічні пошкодження елементів управління;
- сліди несанкціонованого розкриття та (або) ремонту;
- сильні зовнішні або внутрішні забруднення;
- зовнішні пошкодження корпусу або інших елементів виробу, які виникли внаслідок неправильного зберігання або транспортування;
- пошкодження, що виникли внаслідок використання виробу не за призначенням, що є грубим порушенням вимог інструкції з експлуатації;
- поломки, що виникли внаслідок інтенсивної і тривалої експлуатації виробу, тобто повним відпрацюванням ресурсу виробу*;
- сліди впливу на виріб стихійних факторів (опадів, пожежі, вибуху, удару блискавки тощо);
- сліди експлуатації виробу в агресивних хімічних середовищах і перепадів напруги в електричних мережах;
- сліди перегріву виробу внаслідок засміченості виробу та вентиляційних каналів і отворів пилом, сміттям, брудом тощо);
- в разі використання комплектуючих і витратних матеріалів не передбачених заводом-виробником.

НЕ ПІДЛЯГАЮТЬ ГАРАНТІЙНОМУ ОБСЛУГОВУВАННЮ РЕГЛАМЕНТНІ РОБОТИ, ПЕРЕДБАЧЕНІ ЗАВОДОМ-ВИРОБНИКОМ:

- заміна мастила та інших експлуатаційних рідин;
- заміна деталей і вузлів, що піддаються впливу абразивного зносу;
- роботи, які мають циклічний (сезонний) характер. Наприклад, консервація (роботи, пов'язані з підготовкою до тривалого зберігання), заміна мастила/оливи та інших експлуатаційних рідин при переході на осінньо-зимовий період експлуатації виробу.

УВАГА! Забороняється експлуатація виробів з ознаками несправностей (сильне іскріння, нестандартні вібрації тощо). У разі виявлення ознак несправності, будь ласка, зверніться у СЦ!

Позбавляється права на гарантійне обслуговування виріб, поломка якого виникла через несвоєчасну заміну швидкозношуваних деталей або вузла (наприклад, гумової манжети, механічного ущільнення), що призвело, в свою чергу, до потрапляння рідини всередину електричної частини електродвигуна!

ПОРЯДОК ПРОВЕДЕННЯ ГАРАНТІЙНОГО ОБСЛУГОВУВАННЯ:

1. При виявленні явних ознак поломки або дефекту виробу, споживачу необхідно звернутися до СЦ по телефону або на сайті і зареєструвати Заявку на ремонт. При оформленні Заявки на ремонт вказати детальну інформацію про виявлений дефект виробу. Узгодити відправку виробу з працівником СЦ, вказати номер Заявки на ремонт у відправленні.
2. Виріб має бути доставлений у СЦ з правильно заповненим гарантійним талоном в оригінальній упаковці, з усіма інструкціями і комплектуючими. В іншому випадку, претензії на гарантійне обслуговування не розглядаються!
3. Гарантійний ремонт проводиться безкоштовно, шляхом заміни або ремонту дефектного вузла. Замінені дефектні вузли і деталі переходять у власність компанії.
4. Гарантійний строк продовжується на термін перебування виробу у СЦ.
5. При відмові в гарантійному ремонті СЦ зобов'язаний, на вимогу споживача, надати Акт технічної комісії з повним описом причини відмови. Після узгодження зі споживачем, виріб буде зібрано до початкового (але неробочого) стану і відправлено споживачу.
6. Оплата послуг з доставки і транспортування виробу від споживача у СЦ і назад, у разі гарантійного ремонту, проводиться за рахунок компанії. У разі проведення негарантійного (платного) ремонту оплата послуг з транспортування виробу проводиться за рахунок споживача!
7. Гарантійне обслуговування здійснюється в термін, що не перевищує 14 (чотирнадцяти) днів з моменту надходження виробу у СЦ. У разі виникнення, з об'єктивних причин, необхідності у перебуванні виробу на сервісному обслуговуванні понад зазначеного терміну, працівники СЦ повинні повідомити споживачу про період і причини продовження ремонтних робіт.

* Рівномірний знос деталей при відсутності на них ознак заводського браку виробництва (виготовлення, збирання) не дає права споживачу на їх заміну за гарантійними зобов'язаннями і може бути визначений лише після діагностики, проведеної у СЦ фахівцем, що має для цього відповідну кваліфікацію та інструмент.

Виробник не несе відповідальності за неправильне застосування в цілях і умовах, не передбачених для цього товару та за пошкодження або збиток, що виникли внаслідок неправильної експлуатації.

Умови зберігання вказані на упаковці чи в інструкції з експлуатації виробу.

Відрізний талон №1 Печатка СЦ

Номер наряд-замовлення	
Дата звернення	
Дата ремонту	
Майстер	
Несправність	
Підпис майстра	

Відрізний талон №2 Печатка СЦ

Номер наряд-замовлення	
Дата звернення	
Дата ремонту	
Майстер	
Несправність	
Підпис майстра	