WETRON®

Імпортер/уповноважений представник на території України ТОВ «СІГМА. УКРАЇНА»
Україна, 61176, Харків, вул. Єнакіївська, 19/318
Виробник: Шанхай Даймонд Трейдінг ЛТД,
1602 Мингшен бізнес плаза, 400 Каобао роад, 200233, Шанхай, Китай

Насос каналізаційний з ріжучим механізмом

ІНСТРУКЦІЯ З ЕКСПЛУАТАЦІЇ

артикули (модель виробника):

773371 (WQD10-8-0.55K)

773372 (WQDw10-8-1.1CF)

773373 (WQDw10-12-1.8CF)

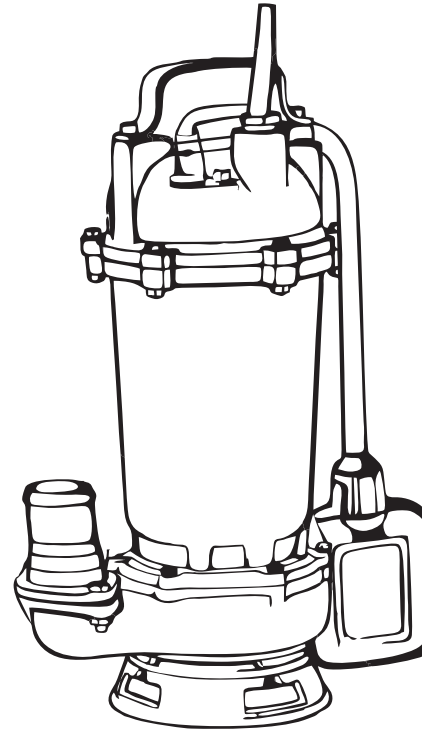

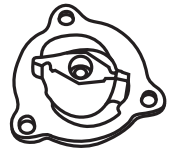

ЕЛЕКТРОННИЙ ГАРАНТІЙНИЙ ТАЛОН

Реєструйте виріб за QR кодом

Оригінал інструкції з експлуатації

ЗМІСТ

1. Загальний опис **3**
2. Зовнішній вигляд **4**
3. Комплектація **4**
4. Технічні дані **4**
5. Правила техніки безпеки **5**
6. Експлуатація **6**
6.1. Монтаж трубопроводів **6**
6.2. Загальні правила електромонтажу **7**
6.3. Схема підключення **7**
6.4. Введення в експлуатацію **7**
6.5. Експлуатація **8**
7. Технічне обслуговування **8**
8. Зберігання **8**
9. Можливі несправності та методи їх усунення **9**
10. Утилізація **9**
11. Гарантійні зобов'язання **9**
12. Сервіс і консультації по експлуатації **10**
13. Особливі відмітки з безпеки експлуатації виробу **10**

ШАНОВНИЙ ПОКУПЕЦЬ!

Ми дякуємо Вам за вибір виробів ТМ «Wetron». Перед експлуатацією виробу обов'язково ознайомтеся з цією інструкцією. Недотримання правил експлуатації і техніки безпеки може призвести до виходу з ладу виробу і завдати шкоди здоров'ю.

Під час роботи з обладнанням завжди керуйтеся вказівками з безпеки, що містяться в цій інструкції з експлуатації.

Категорично забороняється вносити зміни в конструкцію насосу каналізаційного з ріжучим механізмом. У випадку недотримання правил експлуатації насосу каналізаційного або внесення будь-яких змін в його конструкцію, обладнання не підлягає гарантійному ремонту.

Насос каналізаційний з ріжучим механізмом ТМ «Wetron» (далі – насос) за своєю конструкцією та експлуатаційними характеристиками відповідає вимогам:

› Технічного регламенту безпеки машин, затверджений Постановою КМУ №62 від 30.01.2013р.;
› Технічного регламенту з електромагнітної сумісності обладнання, затверджений Постановою КМУ № 1077 від 16.12.2015р.;
› Технічного регламенту низьковольтного електричного обладнання, затверджений Постановою КМУ № 1067 від 16.12.2015р.;
› Технічного регламенту обмеження використання деяких небезпечних речовин в електричному і електронному обладнанні, затверджений Постановою КМУ № 139 від 10.03.2017р.

З Декларацією відповідності і документами щодо виробу можна ознайомитися на сайті **sigma.ua** і вони додаються до супровідної документації.

Виробник залишає за собою право вносити зміни в конструкцію і комплектацію без додаткового узгодження і повідомлення.

Будь ласка, зверніть особливу увагу на попереджувальні надписи. Порушення інструкції може призвести до поломки чи травм.

1. ЗАГАЛЬНИЙ ОПИС

Каналізаційний насос – різновид одноступінчатого відцентрового занурювального насоса з напіввідкритим робочим колесом, яке виготовлене з чавуну.

Усі деталі з чавуну мають антикорозійне покриття.

Зовнішній корпус статора електродвигуна виготовлений з чавуну з антикорозійним покриттям.

Деталі ріжучого механізму, які розташовані перед вхідним отвором корпусу насосної камери, виготовлені з легованої сталі. Вони призначені для подрібнення на окремі фрагменти фекалій, довгих волокон, шматків тканин, паперових упаковок та іншого сміття, яке може знаходитися в забруднених стічних рідинах.

Каналізаційний насос з ріжучим механізмом (подрібнювачем) встановлюється в системах напірної каналізації за допомогою з'єднувального різьбового штуцера, з обов'язковим використанням страхувального тросу.

Верхня частина комбінованого валу ротора виготовлена з високоміцної конструкційної сталі.

Нижня частина валу ротора, що контактує з рідиною, що перекачується, виготовлена із стійкої до корозії нержавіючої сталі марки AISI 304.

Насос встановлюють вертикально. Може застосовуватись, як стаціонарно, так і у переносному варіанті.

Насос обладнаний поплавковим вимикачем, який забезпечує:

› автоматичне ввімкнення і вимкнення електродвигуна насоса залежно від рівня води;
› захист електродвигуна насоса від роботи без води («сухого» ходу).

Електродвигун насосу обладнаний вбудованим в обмотку термічним захистом від перегріву.

Довжина кабелю електроживлення 7 м.

Умови застосування

› Максимальна глибина занурення під дзеркало води: 5 м;
› Температура перекачуваної рідини: до +40 °С;
› Температура навколишнього середовища: до +40 °С.
› Водневий показник (pH) перекачуваної рідини: 6,5–8,5.
› Загальна мінералізація: не більше 1500 г/м^3.

2. ЗОВНІШНІЙ ВИГЛЯД

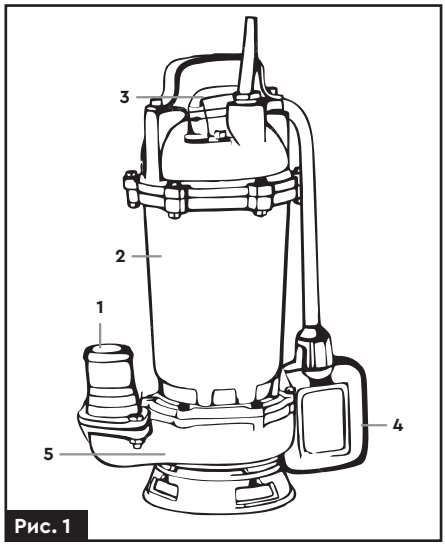

Рис. 1

Рис. 1 – Умовні позначки

1	Напірний (вихідний) патрубок
2	Електродвигун у зібраному стані
3	Кабель електроживлення з вилкою
4	Поплавковий вимикач
5	Насосна частина

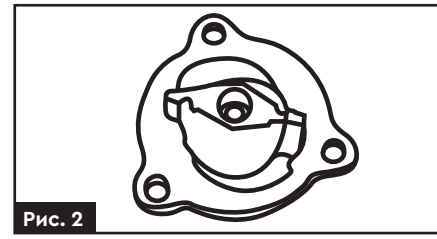
Рис. 2

Рис. 2 – Ніж ріжучого механізму

3. КОМПЛЕКТАЦІЯ

Насос каналізаційний	1 шт.
З'єднувальний різьбовий штуцер	2 шт.
Інструкція з експлуатації	1 шт.

4. ТЕХНІЧНІ ДАНІ

Артикул	**773371**	**773372**	**773373**
Модель виробника	**WQD 10-8-0.55K**	**WQDw 10-8-1.1CF**	**WQDw 10-12-1.8CF**
Потужність, кВт	0,55	1,1	1,8
Номінальна напруга, В	U 1 ~ 230 ± 10% В		
Номінальна частота, Гц	50		
Номінальна сила струму, А	6,1	7,2	8,3
Клас ізоляції	B		
Ступінь захисту	IP68		
Довжина кабелю електроживлення з вилкою, м	7		

Артикул	773371	773372	773373
Модель виробника	**WQD 10–8–0.55K**	**WQDw 10–8–1.1CF**	**WQDw 10–12–1.8CF**
Максимальний напір, м	12		15
Максимальна продуктивність, л/хв	300		320
Максимальний тиск у насосній частині, бар	6		
Діаметр різьби насосної частини, " (дюйм)	2"		
Максимальна кількість обертів валу ротору електродвигуна, об/хв	2900		
Довжина, мм	490	480	
Ширина, мм	270	285	
Висота, мм	210	240	
Маса, кг	16,8	17,5	18,5

5. ПРАВИЛА ТЕХНІКИ БЕЗПЕКИ

Введення в експлуатацію, монтаж, технічне обслуговування і контрольні огляди повинні проводити фахівці відповідної кваліфікації. Якщо ці роботи виконані особою, яка не має відповідної кваліфікації і дозволу на проведення таких робіт, насос може бути знятий з гарантійного обслуговування!

Перед встановленням та експлуатацією насоса обов'язково ознайомтеся з цією інструкцією та виконайте всі наведені вимоги й рекомендації для забезпечення його нормальної та безпечної роботи.

› Насос повинен мати надійне заземлення для запобігання ураження електричним струмом. Для безпеки насос і ланцюг електроживлення рекомендуємо оснастити пристроєм захисного відключення (ПЗВ).
› Не мочіть штепсель мережевого шнура.
› Не торкайтеся електричних частин насоса під час роботи.
› Заборонено знаходитись у воді поблизу робочої зони насоса.
› Встановлюйте насос і ланцюг електроживлення у недоступному для дітей місці!
› Під час стаціонарного монтажу, у разі падіння температури довкілля нижче +4 °C, або у разі тривалого простою насоса, гідросистема може бути пошкоджена – може статися розрив системи водовідведення замерзлою водою або перекачуваною рідиною. Щоб уникнути замороження системи водовідведення, необхідно утеплити трубопровід і частину водозабірного резервуару на глибину не менше 1 м.
› Рідина, що перекачується, може бути під високим тиском, тому, перш ніж демонтувати насос, перекрийте елементи запірної арматури на напірному трубопроводі, щоб уникнути можливих травм!
› Стежте, щоб насос несподівано не ввімкнувся під час монтажу або демонтажу. В цьому випадку, і у разі тривалого простою насоса, завжди тримайте мережевий тумблер вимкненим, а елементи запірної арматури на напірному трубопроводі - закритими.
› Параметри мережі живлення повинні відповідати значенням параметрів, вказаним у **розділі 4**.
› Оригінальні запасні вузли і деталі, а також дозволені для використання комплектуючі покликані забезпечити надійність експлуатації. Застосування вузлів і деталей інших виробників може призвести до відмови виробника нести відповідальність за наслідки, які виникли в результаті цього.
› Невиконання правил техніки безпеки може призвести до небезпечних наслідків для здоров'я людини, а також створити небезпеку для довкілля і устаткування.
› Недотримання цих правил техніки безпеки також може зробити недійсними будь-які вимоги по відшкодуванню збитків.

Експлуатаційна надійність виробу гарантується тільки у разі його використання відповідно до функціонального призначення. В усіх випадках необхідно дотримуватися рекомендованих значень основних технічних параметрів!

6. ЕКСПЛУАТАЦІЯ

6.1. Монтаж трубопроводів

Трубопроводи повинні встановлюватися відповідно до інструкції з експлуатації. Дотримуйтесь заходів захисту трубопроводів від обмерзання.

- Внутрішній діаметр напірного трубопроводу має бути не менше діаметру вихідного патрубка насоса.
- Насос повинен підніматися, опускатися і переміщатися тільки за допомогою ручки на верхній частині насоса.

Заборонено використовувати кабель живлення для підйому, опускання і переміщення насоса!

- Встановлюйте насос у вертикальному положенні, на дні монтажного приямка або у іншому місці монтажу.
- Кріпіть кабель живлення до напірної труби або запобіжного троса за допомогою затискних хомутів.
- Залишайте кабель ненатягнутим, щоб уникнути напруги через розширення труби під час роботи.
- У випадку, коли на дні приямка може утворитися осадовий мул, передбачте відповідний підмурок, щоб насос знаходився на підвищенні залежно від реальних умов, щоб уникнути потрапляння всередину насосної частини намивного мулу або грунту.
- Під час використання шлангу або пластмасової труби в якості напірного трубопроводу, використовуйте запобіжний трос або ланцюг з некорозійного матеріалу (наприклад, з синтетичних волокон або з оцинкованої, нержавіючої сталі) для опускання, підйому, закріплення і переміщення насоса **(рис. 3)**.

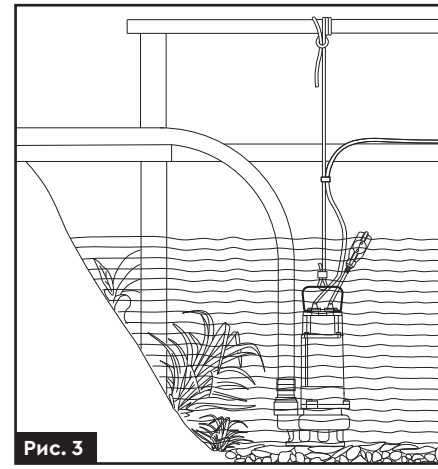

Рис. 3

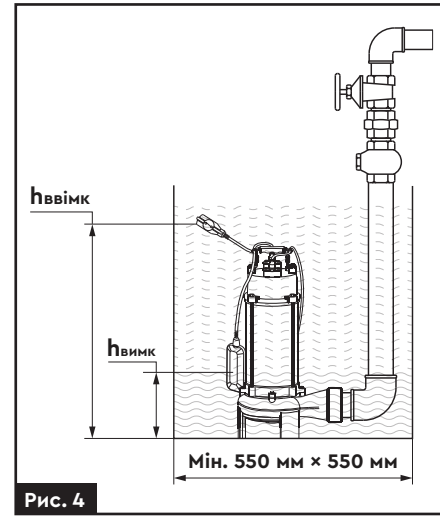

Рис. 4

Каналізаційний насос з ріжучим механізмом (подрібнювачем) може встановлюватися в системах напірної каналізації стаціонарно за допомогою фланцевого кутового патрубка, або за допомогою фланцевого з'єднання через систему швидкого приєднання з напрямними штангами **(рис. 4)**.

6.2. Загальні правила електромонтажу

- Електричні з'єднання і захист мають бути виконані відповідно до норм і правил монтажу електроустаткування. Специфікація робочої напруги зазначена в табличці на корпусі виробу.
- Забезпечте відповідність електричних параметрів електродвигуна з параметрами електричної мережі.
- Підбирайте насос з відповідною довжиною і перерізом кабелю. В разі, якщо джерело електроживлення (розетка, напівавтоматичний вимикач або електрощит) буде віддалено на більшу відстань, ніж допускається за характеристиками заводу-виробника (за допустимими параметрами), кабель електроживлення для розетки, напівавтоматичного вимикача або електрощита необхідно замінити на кабель більшого перерізу, інакше електричний насос не працюватиме в нормальному режимі через істотне падіння напруги в ланцюзі електроживлення.
- Ніколи не використовуйте кабель електроживлення для утримання насоса на заданій глибині. Використовуйте для цього запобіжний трос.
- Закріпіть кабель електроживлення на напірному трубопроводі за допомогою кабельних стяжок, або відповідних хомутів, через кожні 2 метри. Під час закріплення кабелю до напірного трубопроводу не фіксуйте жорстко кабель електроживлення.
- Під час опускання насоса в резервуар (колодязь, водойму) стежте за тим, щоб не пошкодити кабель електроживлення!

6.3. Схема підключення

L	Фазний дріт (чорний)
N	Нульовий дріт (синій)
⏚	Заземлюючий дріт (жовто-зелений)
1	Дріт пускового конденсатора (коричневий)
2	Контакти поплавкового вимикача

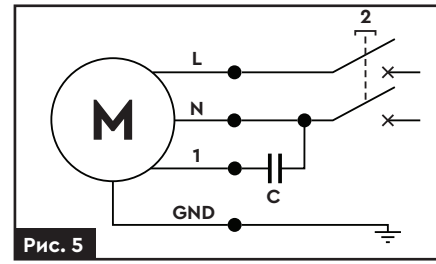

Рис. 5

6.4. Введення в експлуатацію

Категорично забороняється запускати насос без води!

Забороняється торкатися пальцями всмоктуючого отвору та ножа ріжучого механізму, якщо Ви не впевнені, що насос відключено від електричної мережі.

- До початку використання насоса рекомендуємо зробити зовнішній огляд насоса (зокрема, кабелю живлення і штепсельного з'єднання). Якщо насос пошкоджений, його експлуатація заборонена. У разі виявлення зовнішніх ушкоджень, зверніться до сервісного центру.
- Переконайтеся, що фактичні умови експлуатації насоса відповідають допустимим технічним характеристикам, вказаним в цій інструкції.

› Переконайтеся, що електричні з'єднання розміщені в місцях, захищених від затоплення.
› Захистіть штепсельне з'єднання і кабель електроживлення від прямої дії критичних температур, хімічної і механічної дії.
› Перед використанням насоса перевірте, щоб штепсель підключений до розетки і корпус насоса знаходились в належному стані. Якщо олива витікає з насоса, або якщо виявлені зламані або пошкоджені частини, Вам необхідно звернутися до сервісного центру для усунення несправностей.

6.5. Експлуатація

1. З'єднайте напірний трубопровід (трубу, гнучкий шланг), який повинен за розміром підходити до вихідного отвору насоса, з вихідним (напірним) патрубком насоса.
2. Надійно закріпіть його хомутом.
3. Прив'яжіть страхувальний трос до рукоятки для перенесення насоса.
4. Для того, щоб запобігти засміченню корпусу насосної частини брудом, і тим самим вплинути на роботу насоса, слід оточити насос сіткою з тонкого дроту, та встановити насос на тверду поверхню на підвищенні.
5. Перевірте, що поплавковий вимикач переміщується без будь-яких перешкод.

7. ТЕХНІЧНЕ ОБСЛУГОВУВАННЯ

У разі дотримання всіх рекомендацій, насос не потребує спеціального технічного обслуговування. Щоб уникнути можливих несправностей, необхідно періодично перевіряти робочий тиск і споживання електроенергії.

У випадку, якщо насос не використовується упродовж тривалого часу

› Злийте воду з насоса.
› Насосна частина, робоче колесо мають бути покриті антикорозійним мастилом.
› Насос має бути поміщений в сухе вентильоване приміщення.
› У разі підвищеної температури довкілля, забезпечте належну вентиляцію, уникайте утворення конденсату на електродвигуні і електричній частині. Це може призвести до несправності як усього насоса, так і його комплектуючих.
› Якщо температура навколишнього середовища нижче +4 °C, необхідно злити воду з насоса.

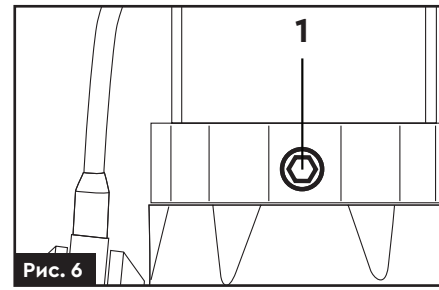

Рис. 6

› Перевірте рівень оливи у оливній камері, яка розташована у нижній частині двигуна. Пробка для контролю та заливу оливи **(1) (рис. 6)** також розташована у нижній частині двигуна насоса.
› У разі появи витоку оливи – зверніться до сервісного центру.

8. ЗБЕРІГАННЯ

› Зберігати в сухих, критих, добре провітрюваних приміщеннях з температурою в межах від +10 °C до +30 °C, вологістю не більше 70 %.
› Берегти від потрапляння прямих сонячних променів.
› Берегти від впливу підвищеної вологості та атмосферних опадів.

9. МОЖЛИВІ НЕСПРАВНОСТІ ТА МЕТОДИ ЇХ УСУНЕННЯ

Несправність	Причина	Способи усунення
Насос не подає воду, двигун не працює	Поганий контакт на кабелі електроживлення	Зверніться до сервісного центру.
	Не працює поплавковий вимикач	Зверніться до сервісного центру.
	Заклинили підшипники ротора електродвигуна або вал насосної частини	Зверніться до сервісного центру.
	Заклинило робоче колесо насосної частини	Зверніться до сервісного центру.
	Пошкоджені обмотки статора електродвигуна	Зверніться до сервісного центру.
Електродвигун працює, але насос воду не качає	Насосна частина не повністю заповнена водою	Встановіть насос на більшій глибині.
	Лід в трубопроводі або в насосній частині	Запустіть насос після того, як лід розтанув.
Недостатній тиск на виході насоса	Неправильно підібрана модель насоса	Замініть насос на більш відповідний.
	Напірний трубопровід занадто довгий або багато вигинів в трубопроводі. Неправильно підібрані діаметри елементів трубопроводу	Передбачте менш довгий трубопровід. Правильно підберіть діаметри елементів трубопроводу.
	Часткове руйнування робочого колеса насосної частини. Внутрішня порожнина насосної частини забита сторонніми предметами	Зверніться до сервісного центру.
Електродвигун працює з перебоями	Заклинило насосну частину або насос перевантажений впродовж тривалого часу	Витягніть сторонні предмети насосної частини. Поставте насос на нижчий рівень.

10. УТИЛІЗАЦІЯ

Виріб, що був виведений з експлуатації, підлягає окремому зберіганню та утилізації відповідно до природоохоронного законодавства. Звертайтеся до спеціалізованих організацій, що займаються збором сировини для подальшої вторинної переробки.

11. ГАРАНТІЙНІ ЗОБОВ'ЯЗАННЯ

Гарантійний строк – **12 місяців** з дня продажу. Підтвердженням покупки є коректно заповнений гарантійний талон.
Всі роботи по ремонту виробу повинні виконуватися тільки фахівцями авторизованого сервісного центру компанії, що надає гарантію на виріб.
Гарантійний строк обчислюється з дня продажу виробу покупцеві. Гарантія поширюється на всі види виробничих і конструктивних дефектів.

12. СЕРВІС І КОНСУЛЬТАЦІЇ ПО ЕКСПЛУАТАЦІЇ

Якщо виріб потребує сервісного обслуговування (ремонту), обов'язково необхідно зареєструвати заявку на ремонт та відправити виріб до найближчого сервісного центру. Заявку можна подати:

› за контактними телефонами найближчого до вас сервісного центру;
› на сайті **sigma.ua**.

Також, в сервісному центрі із задоволенням проконсультують стосовно застосування, налаштування або ремонту Вашого виробу.

Україна
Сервісний центр у місті **Харкові**:
+38 (099)-663-94-83
+38 (067)-740-91-02
Сервісний центр у місті **Києві**:
+38 (067)-691-16-36
Сервісний центр у місті **Вінниці**:
+38 (050)-196-56-93
Сервісний центр у місті **Львові**:
+38 (050)-155-75-87

Створити заявку на ремонт:

Повна покрокова інструкція:

Інформація щодо запчастин:

13. ОСОБЛИВІ ВІДМІТКИ З БЕЗПЕКИ ЕКСПЛУАТАЦІЇ ВИРОБУ

	Уважно ознайомтеся з даним пунктом.
	Обережно! Електричний струм.
	Заземліть перед підключенням.
	Перед використанням ознайомтеся з інструкцією.
	Знак відповідності технічним регламентам, що діють на території України.
P	Потужність двигуна, Вт.

Q_{max}	Максимальна продуктивність, л/хв.
H_{max}	Максимальний напір, м.
p_{max}	Максимальний тиск у насосній частині, бар.
T_{max}	Максимальна температура рідини, що перекачується, °C.
n_{max}	Максимальна кількість обертів валу двигуна, об/хв.
I_{max}	Номінальна сила струму, А.
U	Номінальна напруга, В.
f	Номінальна частота, Гц.
IP	Ступінь захисту.

WETRON®

sigma.ua

Гарантійний талон

Виріб		**Артикул**	
Серійний номер		**Строк гарантії**	
Торговельна організація		**Дата продажу**	

Адреса торговельної організації: _____

_____

Телефон торговельної організації: _____

_____

Печатка торговельної організації:

Підпис продавця: _____

Перед відправкою виробу до сервісного центру (далі – СЦ), ОБОВ'ЯЗКОВО зареєструйте Заявку на ремонт по телефону СЦ або на сайті. Товар, відправлений до СЦ, без зареєстрованого номера Заявки на ремонт не приймається.

Сервісні центри:
https://sigma.ua/servis/

Інструкція з передачі виробу до СЦ:

Україна

Сервісний центр м. Харків
+38 (099)-663-94-83
+38 (067)-740-91-02

Сервісний центр м. Київ
+38 (067)-691-16-36

Сервісний центр м. Вінниця
+38 (050) 196 56 93

Сервісний центр м. Львів
+38 (050) 155 75 87

З інформацією в цьому гарантійному талоні ознайомлений(на), всі умови приймаю. Зовнішній вигляд і комплектність виробу перевірив(ла). Претензій до якості та комплектації виробу не маю.

Підпис продавця: _____ **Підпис покупця:** _____

П.І.Б. покупця: _____

Контактний телефон та адреса покупця: _____

Документом, що дає право на проведення гарантійного (безкоштовного) ремонту виробу, є Гарантійний талон, що додається до виробу.

Завод-виробник дає гарантію працездатності виробу протягом усього гарантійного терміну з дня продажу виробу кінцевому споживачеві, про що робляться відповідні записи у гарантійному талоні з обов'язковим зазначенням:

- найменування виробу;
- артикулу виробу;
- серійного номеру виробу (якщо не вказано заводом-виробником, можна вказувати: «без номера»);
- дати продажу у форматі: ДД.ММ.РРРР;
- найменування торговельної організації або продавця, який відкрив упаковку, виробу, перевірив комплектність і справність, з обов'язковим зазначенням П.І.Б. продавця і його підписом (або штампом, де вказана вся необхідна інформація про продавця);
- П.І.Б. продавця;
- адреси та контактного телефону покупця.

Гарантійний талон, не повністю або невідповідно оформлений, який містить виправлення або нерозбірливі написи, вилучається працівниками СЦ, а виріб позбавляється гарантії.

Гарантійний ремонт здійснюється авторизованими СЦ. Претензії від третіх осіб не приймаються!

УВАГА! Перед початком використання виробу уважно ознайомтесь з інструкцією з експлуатації!

Умови гарантії не передбачають профілактику, чищення, сушіння виробів. Вироби приймаються для розгляду рекламації, здійснення ремонту або діагностики ТІЛЬКИ В ЧИСТОМУ ВИГЛЯДІ.

Відрізний талон №1 Печатка фірми-продавця

Виріб	
Артикул	
Серійний номер	
Гарантійний строк	
Фірма-продавець	
Дата продажу	

Відрізний талон №2 Печатка фірми-продавця

Виріб	
Артикул	
Серійний номер	
Гарантійний строк	
Фірма-продавець	
Дата продажу	

ГАРАНТІЇ НЕ ПОШИРЮЮТЬСЯ НА ВИРОБИ, ЯКІ МАЮТЬ:

- механічні пошкодження елементів управління;
- сліди несанкціонованого розкриття та (або) ремонту;
- сильні зовнішні або внутрішні забруднення;
- зовнішні пошкодження корпусу або інших елементів виробу, які виникли внаслідок неправильного зберігання або транспортування;
- пошкодження, що виникли внаслідок використання виробу не за призначенням, що є грубим порушенням вимог інструкції з експлуатації;
- поломки, що виникли внаслідок інтенсивної і тривалої експлуатації виробу, тобто повним відпрацюванням ресурсу виробу*;
- сліди впливу на виріб стихійних факторів (опадів, пожежі, вибуху, удару блискавки тощо);
- сліди експлуатації виробу в агресивних хімічних середовищах і перепадів напруги в електричних мережах;
- сліди перегріву виробу внаслідок засміченості виробу та вентиляційних каналів і отворів пилом, сміттям, брудом тощо);
- в разі використання комплектуючих і витратних матеріалів не передбачених заводом-виробником.

НЕ ПІДЛЯГАЮТЬ ГАРАНТІЙНОМУ ОБСЛУГОВУВАННЮ РЕГЛАМЕНТНІ РОБОТИ, ПЕРЕДБАЧЕНІ ЗАВОДОМ-ВИРОБНИКОМ:

- заміна мастила та інших експлуатаційних рідин;
- заміна деталей і вузлів, що піддаються впливу абразивного зносу;
- роботи, які мають циклічний (сезонний) характер. Наприклад, консервація (роботи, пов'язані з підготовкою до тривалого зберігання), заміна мастила/оливи та інших експлуатаційних рідин при переході на осінньо-зимовий період експлуатації виробу.

УВАГА! Забороняється експлуатація виробів з ознаками несправностей (сильне іскріння, нестандартні вібрації тощо). У разі виявлення ознак несправності, будь ласка, зверніться у СЦ!

Позбавляється права на гарантійне обслуговування виріб, поломка якого виникла через несвоєчасну заміну швидкозношуваних деталей або вузла (наприклад, гумової манжети, механічного ущільнення), що призвело, в свою чергу, до потрапляння рідини всередину електричної частини електродвигуна!

ПОРЯДОК ПРОВЕДЕННЯ ГАРАНТІЙНОГО ОБСЛУГОВУВАННЯ:

1. При виявленні явних ознак поломки або дефекту виробу, споживачу необхідно звернутися до СЦ по телефону або на сайті і зареєструвати Заявку на ремонт. При оформленні Заявки на ремонт вказати детальну інформацію про виявлений дефект виробу. Узгодити відправку виробу з працівником СЦ, вказати номер Заявки на ремонт у відправленні.
2. Виріб має бути доставлений у СЦ з правильно заповненим гарантійним талоном в оригінальній упаковці, з усіма інструкціями і комплектуючими. В іншому випадку, претензії на гарантійне обслуговування не розглядаються!
3. Гарантійний ремонт проводиться безкоштовно, шляхом заміни або ремонту дефектного вузла. Замінені дефектні вузли і деталі переходять у власність компанії.
4. Гарантійний строк продовжується на термін перебування виробу у СЦ.
5. При відмові в гарантійному ремонті СЦ зобов'язаний, на вимогу споживача, надати Акт технічної комісії з повним описом причини відмови. Після узгодження зі споживачем, виріб буде зібрано до початкового (але неробочого) стану і відправлено споживачу.
6. Оплата послуг з доставки і транспортування виробу від споживача у СЦ і назад, у разі гарантійного ремонту, проводиться за рахунок компанії. У разі проведення негарантійного (платного) ремонту оплата послуг з транспортування виробу проводиться за рахунок споживача!
7. Гарантійне обслуговування здійснюється в термін, що не перевищує 14 (чотирнадцяти) днів з моменту надходження виробу у СЦ. У разі виникнення, з об'єктивних причин, необхідності у перебуванні виробу на сервісному обслуговуванні понад зазначеного терміну, працівники СЦ повинні повідомити споживачу про період і причини продовження ремонтних робіт.

* Рівномірний знос деталей при відсутності на них ознак заводського браку виробництва (виготовлення, збирання) не дає права споживачу на їх заміну за гарантійними зобов'язаннями і може бути визначений лише після діагностики, проведеної у СЦ фахівцем, що має для цього відповідну кваліфікацію та інструмент.

Виробник не несе відповідальності за неправильне застосування в цілях і умовах, не передбачених для цього товару та за пошкодження або збиток, що виникли внаслідок неправильної експлуатації.

Умови зберігання вказані на упаковці чи в інструкції з експлуатації виробу.

Відрізний талон №1 Печатка СЦ

Номер наряд-замовлення	
Дата звернення	
Дата ремонту	
Майстер	
Несправність	
Підпис майстра	

Відрізний талон №2 Печатка СЦ

Номер наряд-замовлення	
Дата звернення	
Дата ремонту	
Майстер	
Несправність	
Підпис майстра	